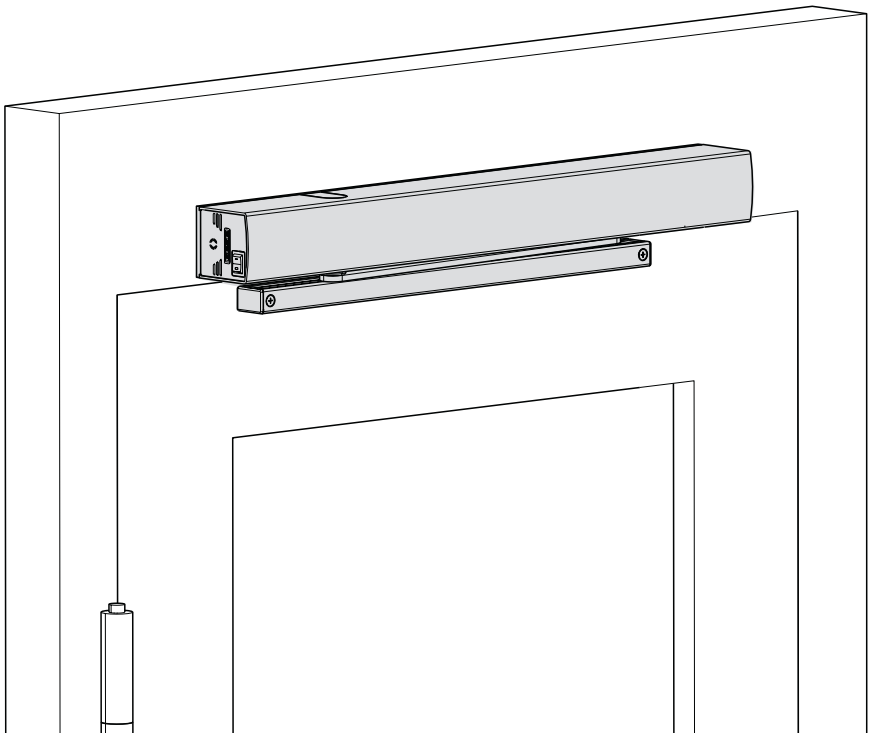

ECturn

SE Monteringshandledning

GEZE

Innehållsförteckning

1 Symboler och framställningssätt 3

2 Produktansvar 3

3 Säkerhet 3
3.1 Avsedd användning 3
3.2 Säkerhetsanvisningar 4
3.3 Arbeta säkerhetsmedvetet 4
3.4 Kontroll av den monterade anläggningen 4
3.5 Övrigt gällande underlag 4

4 Transport och lagring 5

5 Verktyg och hjälpmedel 5

6 Produktbeskrivning 5
6.1 Anläggningsbeskrivning och tekniska data 5
6.2 Grundkonstruktion och påbyggnad 6

7 Olika typer av montering och stopp 8

8 Montering 9
8.1 Allmänna anvisningar för montering 9
8.2 Stoppmått till monteringstyperna 10
8.3 Montering av automatiken 16
8.4 Montering av glidskena 16
8.5 Montering av stag 16
8.6 Dörrstoppsbegränsning 17
8.7 Montering och anslutning av laddningsbart batteri 17
8.8 Montering av dörrövergångskabel (tillval) 18
8.9 Montering av kåpa (tillval) 19
8.10 Montering av styrsensorer 19
8.11 Montering av radiokort DCU702 (tillval) 19

9 Elanslutning 19
9.1 Nätanslutning 19

10 Underhåll 21
10.1 Risker vid mekanisk service 21
10.2 Underhållsarbeten 21
10.3 El-service 21
10.4 Elfel 22

11 Skrotning 22

1 Symboler och framställningssätt

Varningsanvisningar
I denna anvisning används varningsanvisningar för att skydda dig mot materiella skador och personskador.
- ▶ Läs och beakta alltid dessa varningsanvisningar.
- ▶ Följ alla anvisningar, som är markerade med varningssymbolen och varningsordet.

Varningssymbol	Varningsord	Betydelse
⚠	**VARNING**	Risk för personer. Att inte följa anvisningarna kan leda till dödsfall eller svåra personskador.
⚠	**FÖRSIKTIGT**	Risk för personer. Ej beaktande kan leda till lätta personskador.
–	**FÖRSIKTIGT**	Informationer för undvikande av materiella skador, för att förstå eller optimera arbetsflöden.

Ytterligare symboler och framställningssätt
Viktig information och tekniska anvisningar är särskilt betonade för att tydliggöra rätt användning.

Symbol	Betydelse
❗	betyder "viktig anvisning"
ℹ	betyder "extra information"
▶	Symbol för en åtgärd: Här måste du göra något. ▶ Vid flera åtgärdssteg måste de följas i den ordningsföljd, som de anges.

2 Produktansvar

Enligt tillverkarens ansvar för sina produkter som det definieras i produktansvarslagen måste informationen i denna broschyr följas (produktinformation och avsedd användning, felaktig användning, produktprestanda, produktunderhåll, informations- och instruktionsplikt). Tillverkaren frånsäger sig allt ansvar om användaren inte följer informationen.

3 Säkerhet

3.1 Avsedd användning

Svängdörrsautomatiken ECturn är avsedd för automatisk öppning och stängning av svängdörrar med stopp.
Svängdörrsautomatiken ECturn passar:
- endast för användning i torra utrymmen
- i ingångar och inomhus där människor rör sig på arbetsplatser och i offentliga miljöer.
- på privat område.

Svängdörrsautomatiken ECturn
- får inte användas som brand- eller rökskyddsdörr,
- får inte användas i explosionsfarligt område.

Annan användning än avsedd användning, som t.ex. kontinuerlig manuell drift samt ändringar på produkten är förbjuden.

3.2 Säkerhetsanvisningar

- Föreskrivna monterings-, underhålls- och reparationsarbeten får endast utföras av behörig personal som har auktoriserats av GEZE.
- För säkerhetstekniska kontroller gäller användarlandets lagstiftning och föreskrifter.
- Vid egenmäktiga förändringar på anläggningen tar inte GEZE något ansvar för skador som resultat av dessa förändringar.
- Vid kombination av reservdelar från andra tillverkare frånsäger sig GEZE allt ansvar.
- Även för reparations- och underhållsarbeten måste originaldelar från GEZE användas.
- Elanslutning av anläggningen måste utföras av en behörig elektriker. Elanslutning och skyddsledarkontroll utförs enligt anvisningarna i DIN VDE 0100-610.
  Undantag: Om svängdörrsautomatiken ECturn ansluts till nätet med en monterad stickpropp, behöver detta inte utföras av en behörig elektriker.
- Som brytningsanordning på nätsidan används en 10 A automatsäkring.
- Följ anvisningarna i de senaste uppdateringarna av direktiv, normer och landspecifika föreskrifter, särskilt:
  - ASR 1.7 "Dörrar och portar"
  - DIN 18650 "Lås och beslag - automatiska dörrsystem"
  - VDE0100; del 610 "Installation av lågspänningsanläggningar"
  - Föreskrifter om förhindrande av olycksfall, särskilt BGV A1 "Förebyggande föreskrifter" och BGV A2 "Elektriska system och driftenheter"
  - VDE 0100 "Installation av lågspänningsanläggningar"

3.3 Arbeta säkerhetsmedvetet

- Säkra arbetsplatsen mot obehörigt tillträde.
- Använd endast sådana kablar, som anges i kabelschemat. Upprätta skärmar enligt kopplingsschemat.
  Fäst lösa kablar inom drivmaskineriet med kabelklämmor.
- Före arbeten på elsystemet:
  - Bryt strömförsörjningen från 230 V-nätet till automatiken och kontrollera att anläggningen är spänningsfri.
  - Bryt styrsystemets anslutning från det laddningsbara 24 V-batteriet.
  - Vid användning av avbrottsfri kraft (UPS) står anläggningen under spänning även om den är frånkopplad från nätet.
- Använd helst kabeländhylsor med kabelskydd för kablarna.
- Sätt upp dekaler vid dörrblad i helglas.
- Skaderisk vid krossat glas!
- Skaderisk genom vassa kanter i automatiken!

3.4 Kontroll av den monterade anläggningen

Säkerhetsanalys (riskanalys)
Enligt maskindirektiv 2006/42/EG och DIN 18650 måste en säkerhetsanalys (riskbedömning) genomföras innan dörranläggningen tas i bruk och dörranläggningen märkas enligt CE-märkningsdirektiv 98/68/EG.
I detta ingår bl.a.:
- Kontroll av åtgärder för säkring och undvikande av klämskador, stötskador, skärskador och indragning.
- Kontroll av funktionen i säkerhets- och styrsensorerna.
- Kontroll av skyddsledarförbindelsen till alla berörbara metalldelar.

3.5 Övrigt gällande underlag

Ritnings-nr.	Typ
70107-9-0951	Kopplingsschema ECturn
70107-9-0962	Kabelschema ECturn

Scheman kan komma att ändras. Använd bara den senaste versionen.

4 Transport och lagring

FÖRSIKTIGT!
Risk för skador på svängdörrsautomatiken ECturn på grund av hårda slag eller om den faller i golvet!
▶ Kasta inte eller tappa inte ECturn.

- Lagras torrt. Skyddas mot väta vid transport och lagring.
- Lagertemperaturer under –30 °C och över + 60 °C kan leda till skador på apparaten.

5 Verktyg och hjälpmedel

Verktyg	Storlek
Måttband	–
Märkpenna	–
Insexnyckelsats	–
Skruvmejselsats	3 mm spår, kryss
Sidavbitare	–
Krimptång för elkabel	–
Skaltång	–
Multimeter	–
Displayprogrambrytare (art-nr. 103940)	–

6 Produktbeskrivning

6.1 Anläggningsbeskrivning och tekniska data

ECturn är en helautomatisk dörrautomatik, som styrs av sensorer eller knappar.
ECturn arbetar elektriskt när den öppnar och stänger.

Användningsområde ECturn

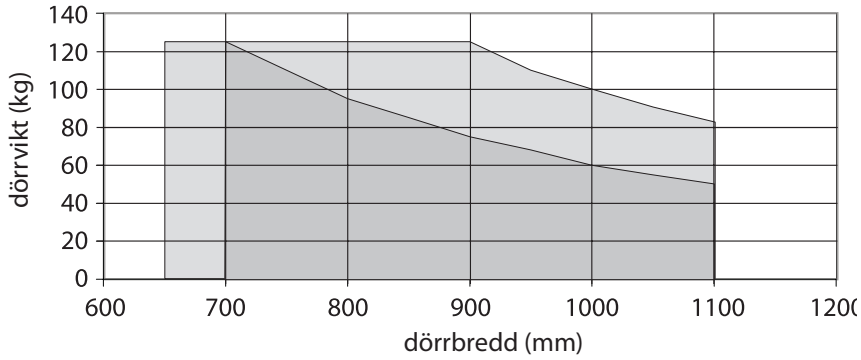

ljusgrå Low Energy mörkgrå Automatik

Mekaniska data

- Mått (H x D x L): 60 mm x 60 mm x 580 mm
- Omgivningstemperaturområde: –15 °C till +50 °C
- Drivmassa: ca. 3 kg

Eldata

- Nätanslutning: 110–230 V AC +10 % –14 %, 50/60 Hz
- Tillförd effekt: max. 75 W
- Apparater som kan anslutas externt: 24 V DC, max. 600 mA

6.2 Grundkonstruktion och påbyggnad

6.2.1 Automatik

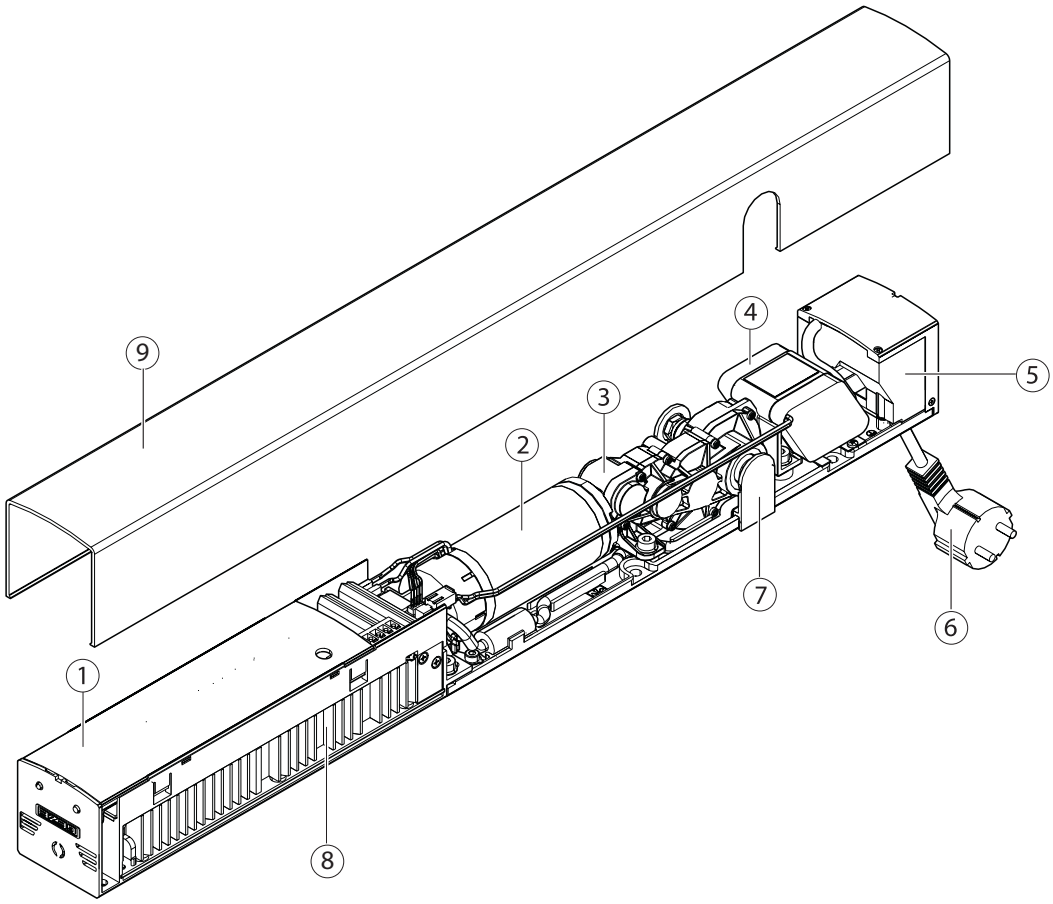

1 Lock styrning
2 Motor
3 Växel
4 Laddningsbart batteri (tillval)
5 Nätanslutning (i sidodelen)
6 Stickpropp
7 Axelskydd
8 Styrning med nätdel
9 Kåpa (tillval)

6.2.2 Höjdjusterbar glidskena (±2 mm)

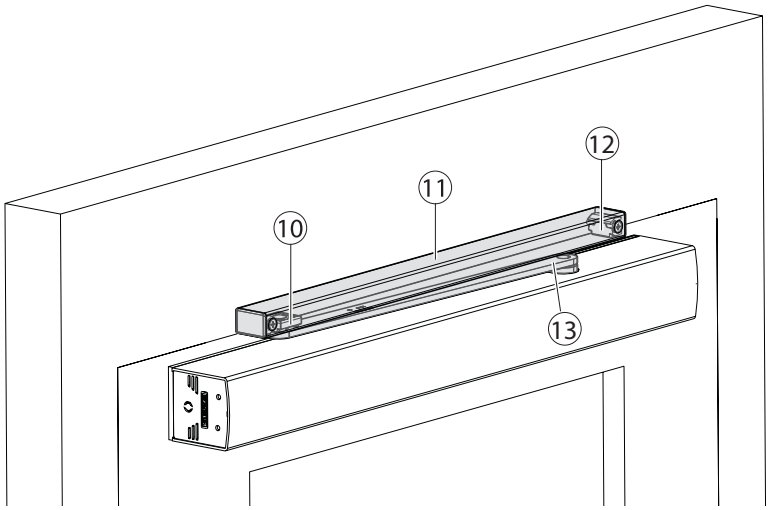

10 Gejdsko
11 Skena
12 Ändstycke
13 Arm

6.2.3 Stag

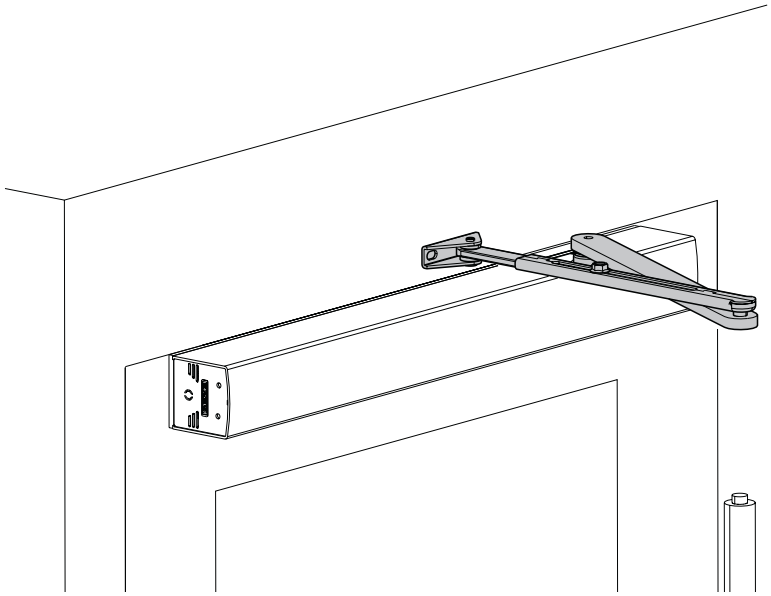

för smygdjup LT:
- 0 … 100 mm
- 90 … 200 mm

6.2.4 Monteringsplatta för automatik (tillval)

Beroende på monteringssituationen kan en monteringsplatta behövas. Allmänt rekommenderar vi en monteringsplatta, för att förenkla monteringen.

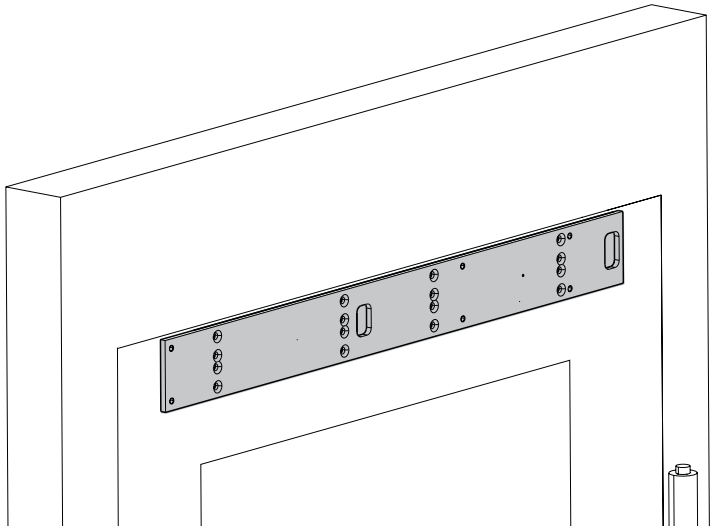

6.2.5 Styrelement (tillbehör)

Enligt uppgifterna i kopplingsschema, art-nr 134079

7 Olika typer av montering och stopp

Dörrens öppningsvinkel måste begränsas av ett dörrstopp.
Tillbehör: Dörrstoppsbuffert, integrerad öppningsbegränsare (endast för glidskena).

ECturn tillåter följande typer av stopp, för antingen dörrar DIN vänster eller dörrar DIN höger:

Gångjärnssida

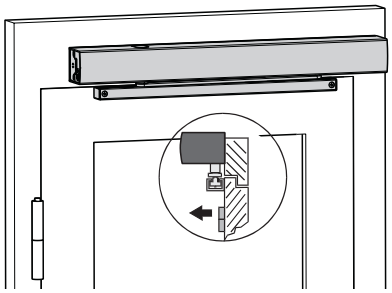

Toppmontering gångjärnssida
med glidskena
max smygdjup LT: 40 mm
max. dörröverslag Ü: 40 mm

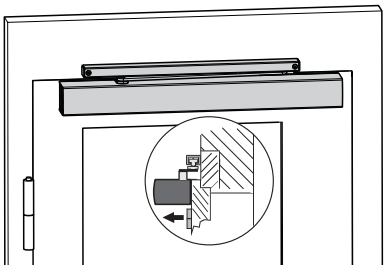

Dörrbladsmontering gångjärnssidan
med glidskena
max. dörröverslag Ü: –50…+30 mm

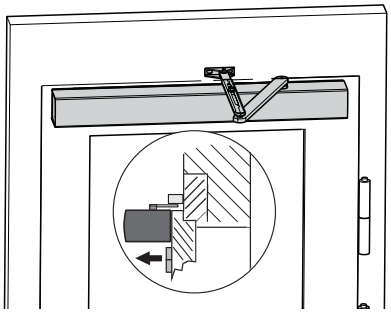

Dörrbladsmontering gångjärnssidan
med stag
max. dörröverslag Ü: 200 mm

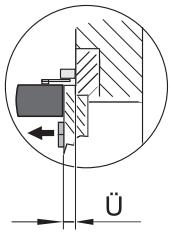

Ü Dörröverslag

Motsatt gångjärnssidan

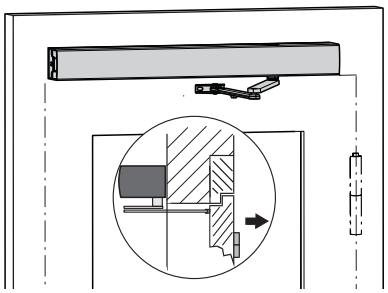

Toppmontering motsatt sida mot gångjärnssidan
med stag för
smygdjup LT: 0…100 mm
90…200 mm

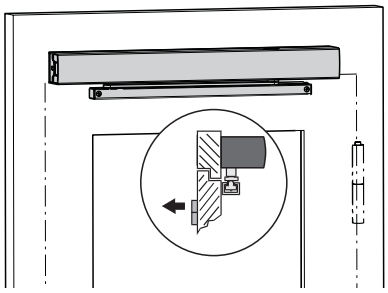

Toppmontering motsatt sida mot gångjärnssidan
med glidskena
max smygdjup LT: 30 mm

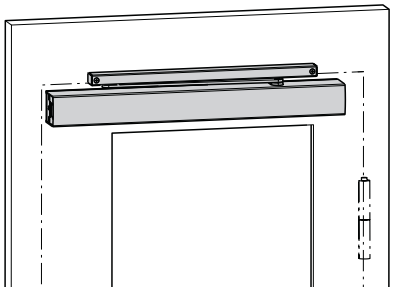

Dörrbladsmontering på motsatt sida mot gångjärnssidan
med glidskena
max smygdjup LT: 20 mm

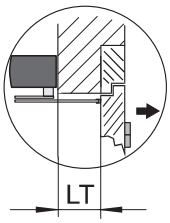

LT Smygdjup

8 Montering

8.1 Allmänna anvisningar för montering

- Följ alla anvisningar. Felaktig montering kan leda till allvarliga skador.
- Håll angivet omgivningstemperaturområde på installationsplatsen för automatiken.
- Kontrollera automatikens inställningar och funktion i anslutning till monteringen!

8.1.1 Leverans och alla delar

▶ Öppna alla förpackningar. Kontrollera att alla saker finns och bekanta dig samtidigt med delarna.

Dörrautomatik ECturn med glidskena eller stag

- Automatikenhet
  - 1 automatik
  - 1 sats fästskruvar

Beroende på beställning:

- Glidskena
  - 1 skena
  - 1 arm
  - 1 sats fästskruvar

eller

- Stag (storleken beroende på smygdjupet)
  - 1 sats fästskruvar

- Tillbehör (tillval)
  - Kåpa
  - Styrelement: enligt uppgifterna i kopplingsschemat
  - Dörrstoppsbuffert
  - Monteringsplatta(or) med en sats fästskruvar
  - Laddningsbart batteri
  - Radiokort DCU702
  - Dörrövergångskabel

8.1.2 Förberedelser på arbetsplatsen

Kontroll av förutsättningarna och hur stor plats som behövs

VARNING!
Skaderisk genom komponenter som faller ned!
Komponenter som inte har säkrats kan ramla ned vid belastning.

▶ Se till vid montering av svängdörrsautomatiken ECturn, att underkonstruktionen ger ett säkert fäste för automatiken.
▶ Använd lämpliga fästelement, t.ex. pluggar, nitar, o.s.v.

▶ Kontrollera före montering av automatiken att dörrbladet är i gott mekaniskt tillstånd och går lätt att öppna och stänga.
▶ Sätt underkanten av den nedersta monterade delen (glidskena eller stag) minst 2 m över golv.
▶ Dra kablarna enligt kabelschema.
▶ Kontrollera den planerade typen av stopp för dörrblads- eller karmprofilen (se kapitel 7).

8.2 Stoppmått till monteringstyperna

8.2.1 Toppmontering gångjärnssidan med glidskena

Fastsättning med monteringsplatta

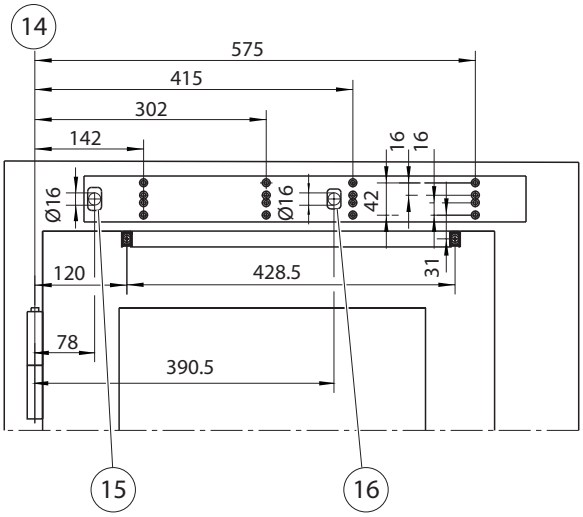

Direkt fastsättning

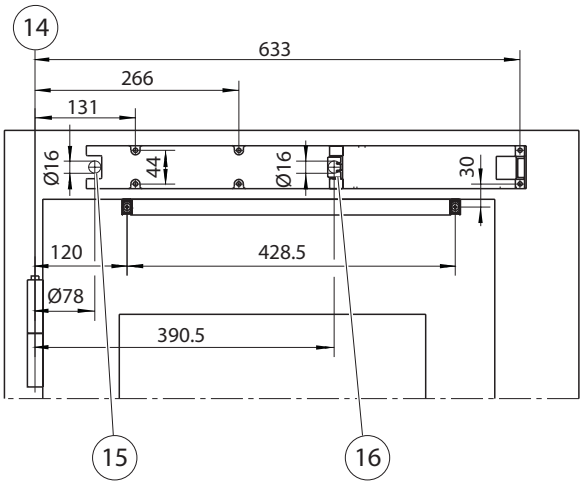

14 Måttreferens mitten på gångjärnet
15 Kabelingång för nätledning
16 Kabelingång för styrledningar

▶ Använd borrschablonen på rätt sätt: DIN vänster och DIN höger är spegelvända.

Fästelement

- Monteringsplatta M5
- Grundplatta M5 eller spånskiveskruv
- Glidskena M5 eller spånskiveskruv

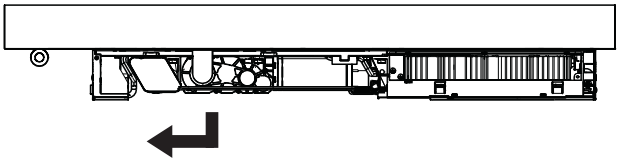

▶ Montera automatiken åt rätt håll: Motorn mot gångjärnet.

Platsåtgång

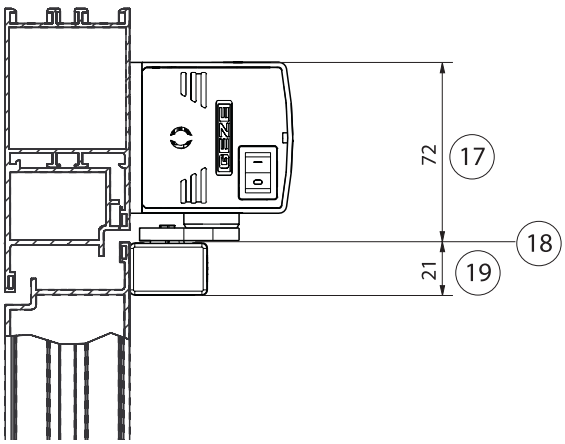

17 Platsåtgång ECturn
18 Måttreferens överkant dörrprofil = överkant glidskena
19 Platsåtgång glidskena

8.2.2 Toppmontering motsatt gångjärnssidan med glidskena

Fastsättning med monteringsplatta

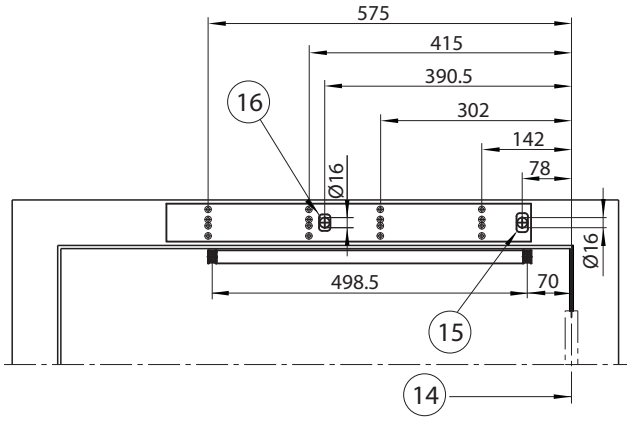

Direkt fastsättning

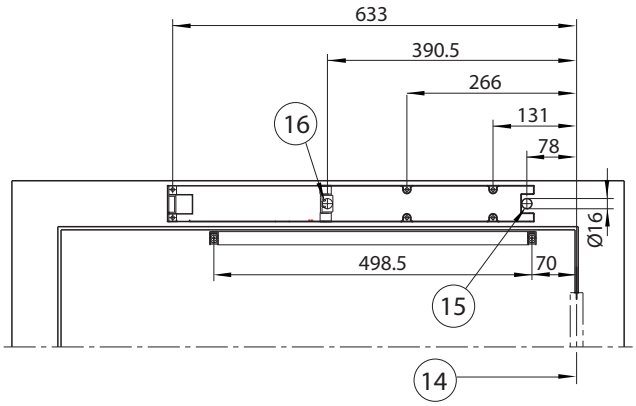

14 Måttreferens mitten på gångjärnet
15 Kabelingång för nätledning
16 Kabelingång för styrledningar

▶ Använd borrschablonen på rätt sätt: DIN vänster och DIN höger är spegelvända.

Fästelement

- Monteringsplatta M5
- Grundplatta M5 eller spånskiveskruv
- Glidskena M5 eller spånskiveskruv

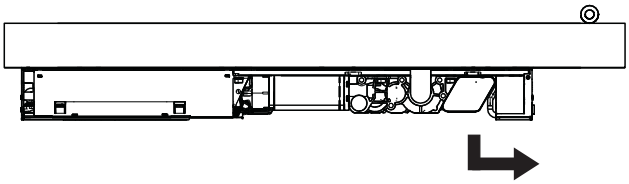

▶ Montera automatiken åt rätt håll: Motorn mot gångjärnet.

Platsåtgång

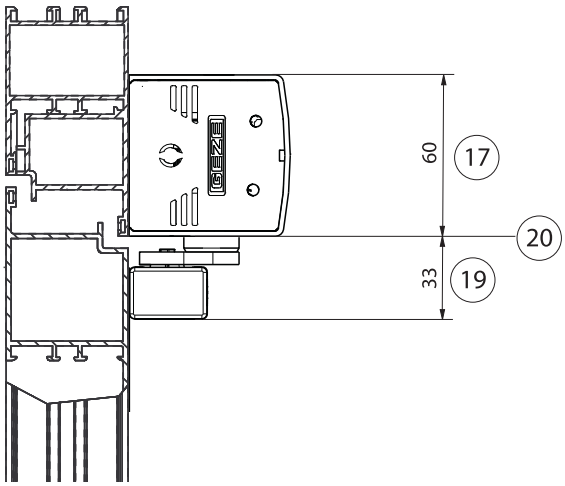

17 Platsåtgång ECturn
19 Platsåtgång glidskena
20 Måttreferens underkant karm (överstycke)

8.2.3 Toppmontering motsatt gångjärnssidan med stag

Fastsättning med monteringsplatta

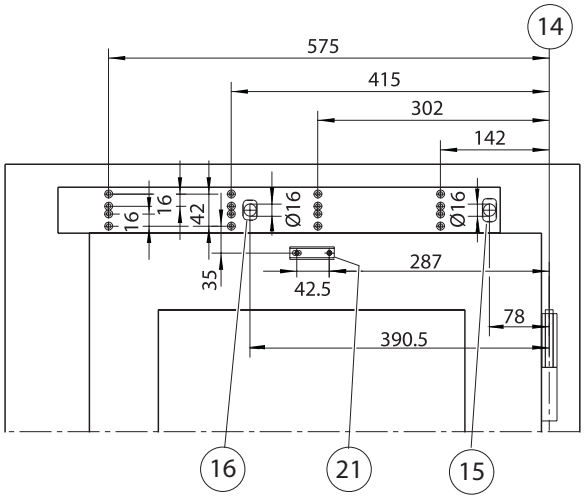

Direkt fastsättning

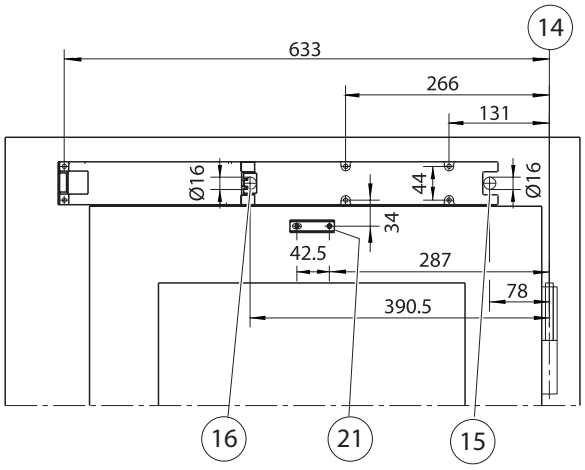

14 Måttreferens mitten på gångjärnet
15 Kabelingång för nätledning
16 Kabelingång för styrledningar
21 Stagens stoppmått, se "Monteringshandledning stag ECturn" (134590)

▶ Använd borrschablonen på rätt sätt: DIN vänster och DIN höger är spegelvända.

Fästelement

- Monteringsplatta M5
- Grundplatta M5 eller spånskiveskruv

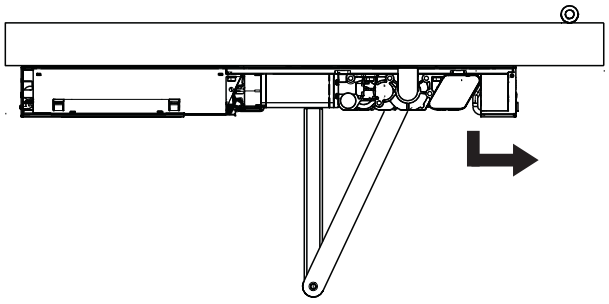

▶ Montera automatiken åt rätt håll: Motorn mot gångjärnet.

Platsåtgång

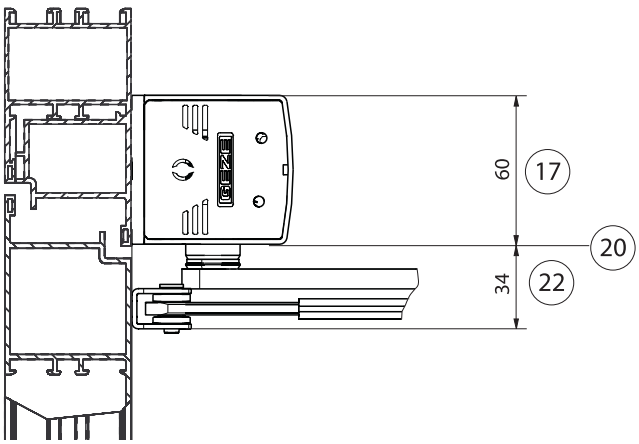

17 Platsåtgång ECturn
20 Måttreferens underkant karm (överstycke)
22 Platsåtgång stag

8.2.4 Dörrbladsmontering gångjärnssidan med stag

Fastsättning med monteringsplatta

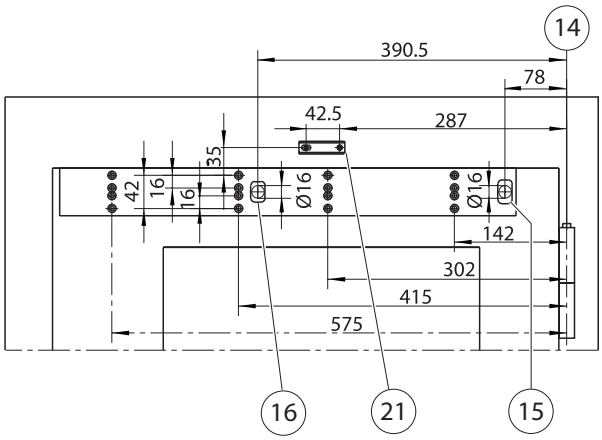

Direkt fastsättning

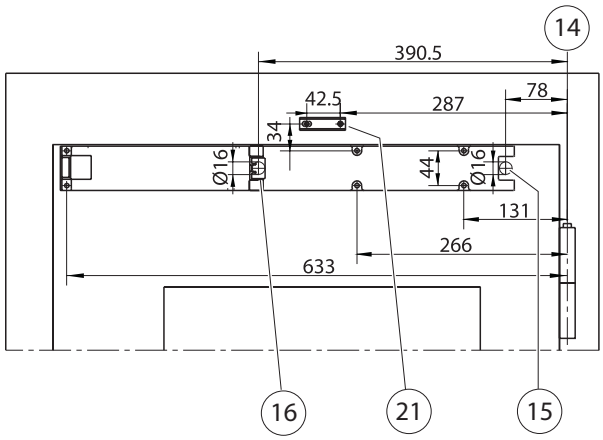

14 Måttreferens mitten på gångjärnet
15 Kabelingång för nätledning
16 Kabelingång för styrledningar
21 Stagens stoppmått, se "Monteringshandledning stag ECturn" (134590)

▶ Använd borrschablonen på rätt sätt: DIN vänster och DIN höger är spegelvända.

Fästelement

- Monteringsplatta M5
- Grundplatta M5 eller spånskiveskruv

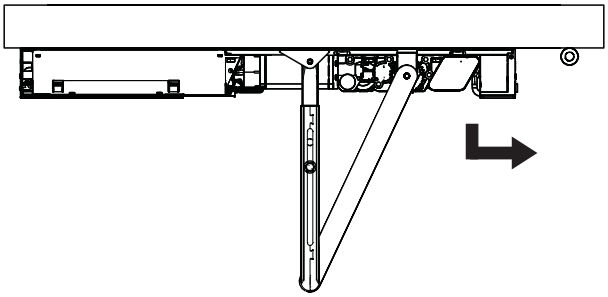

▶ Montera automatiken åt rätt håll: Motorn mot gångjärnet.

Platsåtgång

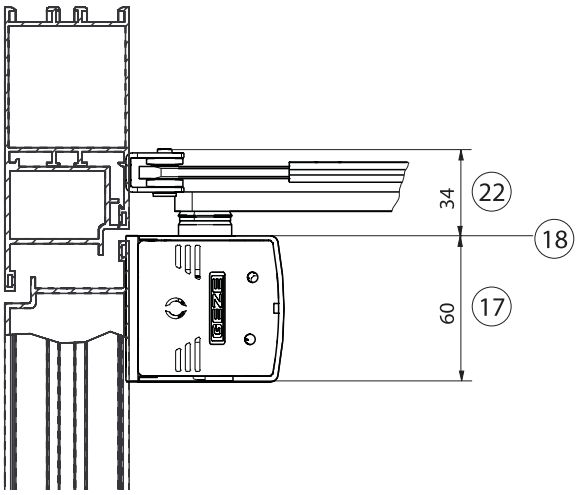

17 Platsåtgång ECturn
18 Måttreferens överkant dörrprofil
22 Platsåtgång stag

8.2.5 Dörrbladmontering gångjärnssidan med glidskena

Fastsättning med monteringsplatta

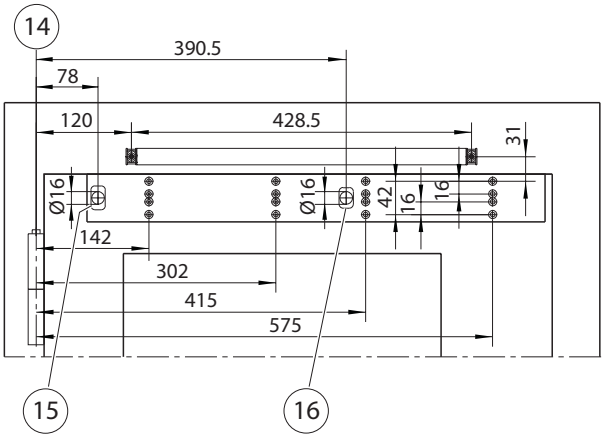

Direkt fastsättning

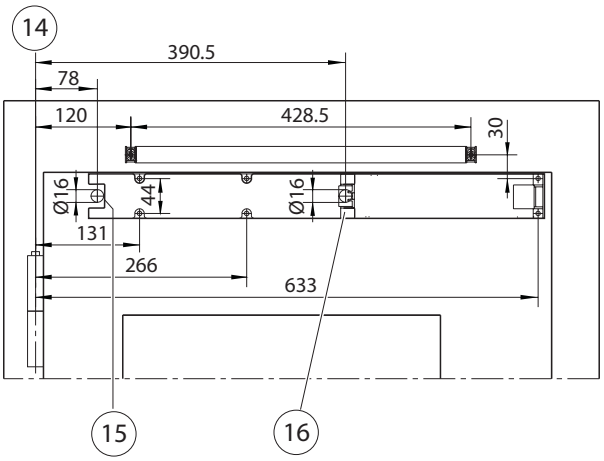

14 Måttreferens mitten på gångjärnet
15 Kabelingång för nätledning
16 Kabelingång för styrledningar

▶ Använd borrschablonen på rätt sätt: DIN vänster och DIN höger är spegelvända.

Fästelement

- Monteringsplatta M5
- Grundplatta M5 eller spånskiveskruv
- Glidskena M5 eller spånskiveskruv

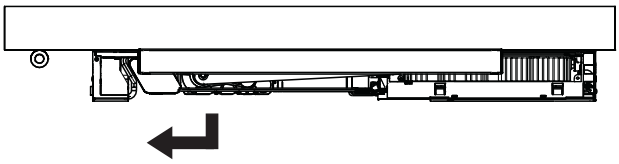

▶ Montera automatiken åt rätt håll: Motorn mot gångjärnet.

Platsåtgång

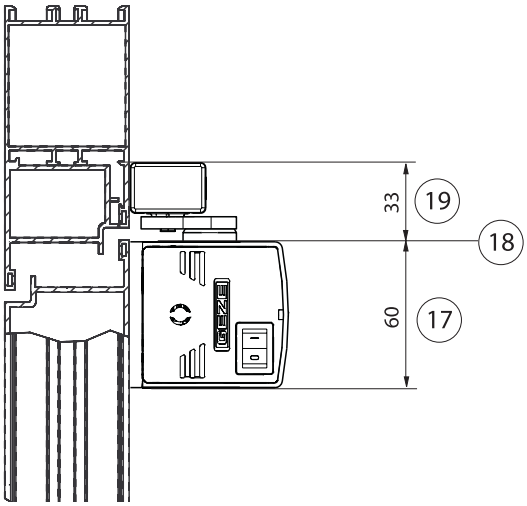

17 Platsåtgång ECturn
18 Måttreferens överkant dörrprofil
19 Platsåtgång glidskena

8.2.6 Dörrbladmontering motsatt gångjärnssidan med glidskena

Fastsättning med monteringsplatta

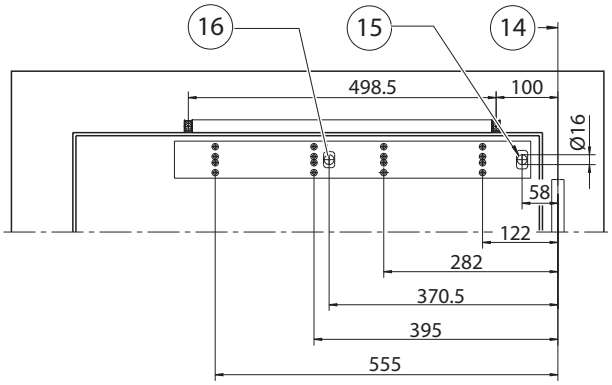

Direkt fastsättning

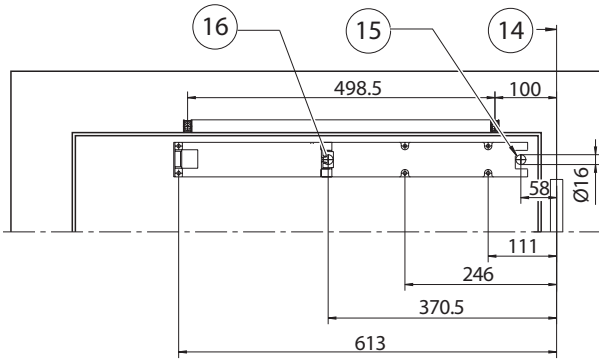

14 Måttreferens mitten på gångjärnet
15 Kabelingång för nätledning
16 Kabelingång för styrledningar

▶ Använd borrschablonen på rätt sätt: DIN vänster och DIN höger är spegelvända.

Fästelement

- Monteringsplatta M5
- Grundplatta M5 eller spånskiveskruv
- Glidskena M5 eller spånskiveskruv

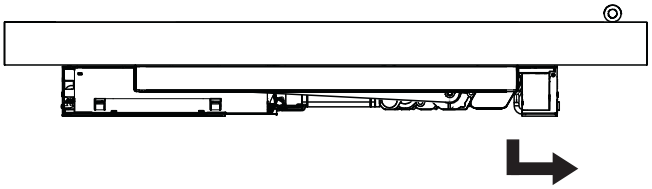

▶ Montera automatiken åt rätt håll: Motorn mot gångjärnet.

Platsåtgång

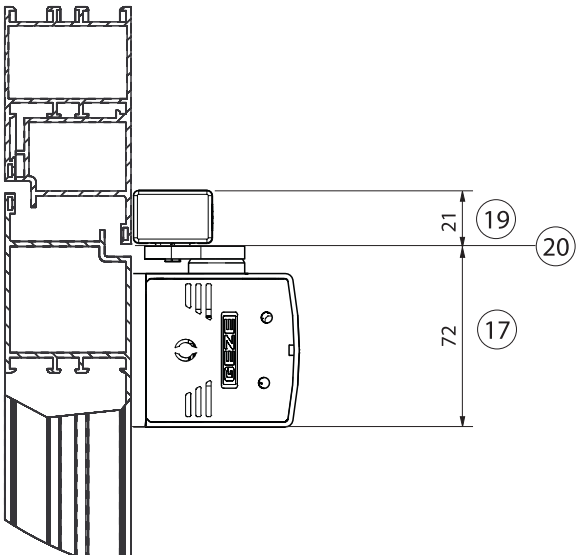

17 Platsåtgång ECturn
19 Platsåtgång glidskena
20 Måttreferens underkant karm (överstycke)

8.3 Montering av automatiken

- Se till vid monteringen, att anslutningskabeln inte blir klämd.

- Dra av kåpan.
- Skruva fast monteringsplattan i förekommande fall.
- Skruva fast automatiken.
  Riktning, se toppvy i ritningarna, kapitel 8.2.
- Bryt bort plastdel i kåpan för axeln.
- Montera axelskyddet.
- Fyll i typskylten och limma fast den väl synligt på automatikenheten.
- Sätt på kåpan.

- Använd medföljande skruv M 5 eller spånskiveskruv.

8.4 Montering av glidskena

8.4.1 Montering av arm

- För montering av armen, använd endast medföljande insexskruv med beläggning på den nedre delen av gängorna!

8.4.2 Montering av glidskena

- Följ monteringshandledningen för glidskenan.

Gejdskon kan tryckas ut ur armen för demontering.

Toppmontering glidskena

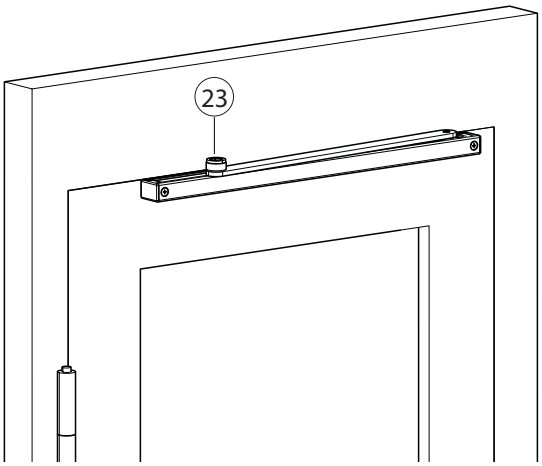

Dörrbladsmontering glidskena

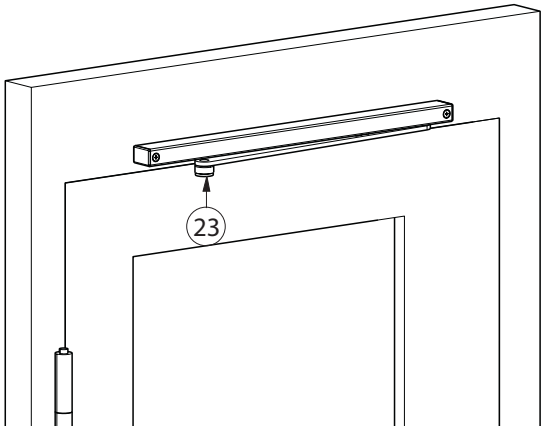

- Skruva i och dra åt insexskruven (23) (åtdragningsmoment 15 Nm).

8.5 Montering av stag

- Följ monteringshandledningen i stagförpackningen.

8.6 Dörrstoppsbegränsning

- Var försiktig vid dörrbladsmontering, så att kablarna inte riskerar kläm- eller skärskador från dörrkanterna!

- Använd endast glidskena med integrerad buffert eller stoppbuffert på golvet.

- Använd stag endast med stoppbuffert på golvet.

- Kontrollera att platsen räcker till.
- Öppna och stäng dörren för hand.
- Montera stoppbufferten (24) på golvet.

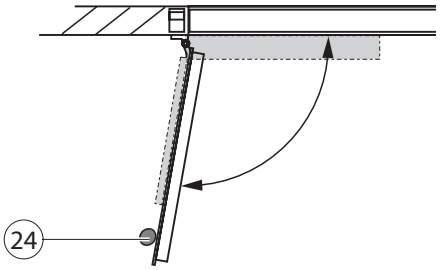

8.7 Montering och anslutning av laddningsbart batteri

- Skruva fast batteriet (4) med 2 skruvar (25).

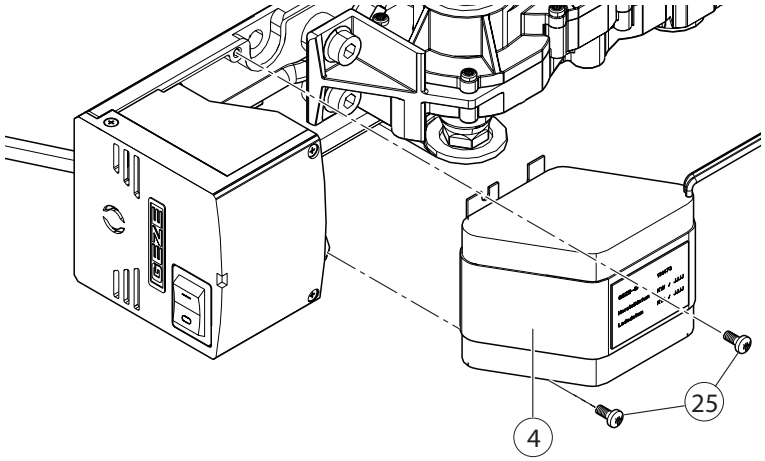

- Anslut stickproppen (26) till uttaget.

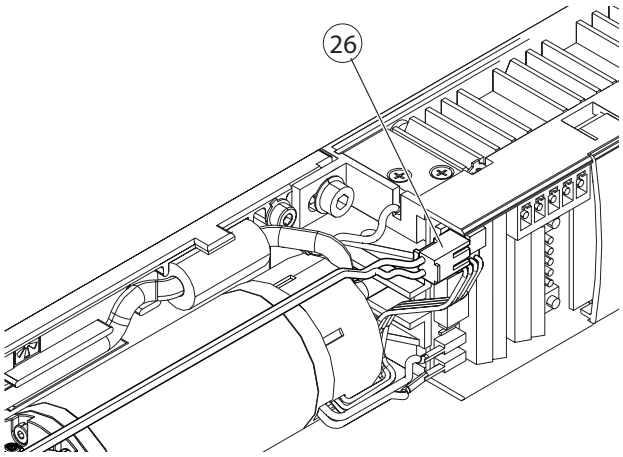

8.8 Montering av dörrövergångskabel (tillval)

- Lossa skruvarna (27).
- Ta av locket (28) för sidodelen.
- Bryt bort avsett ställe (29) på locket (28).

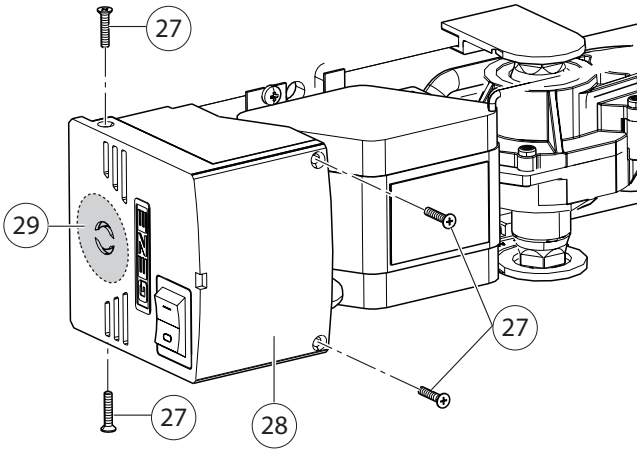

- Skruva av muttern (31) på dörrövergångskabeln (30).
- Stick in dörrövergångskabeln (30) genom locket (28).
- Skruva fast muttern (31) i locket.

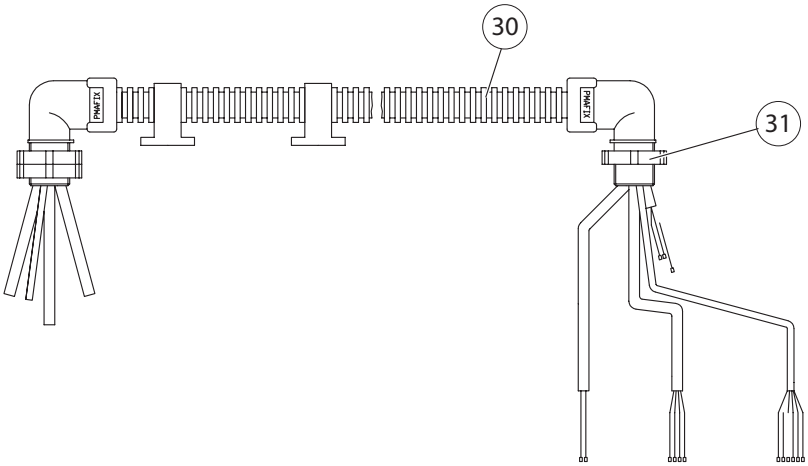

- Lossa dragavlastningen (33).
- Lossa skruven (34) och dra av skyddsledaren.
- Lossa kabeln på plintlisten (35).
- Ta av stickproppen (32) med kabel.

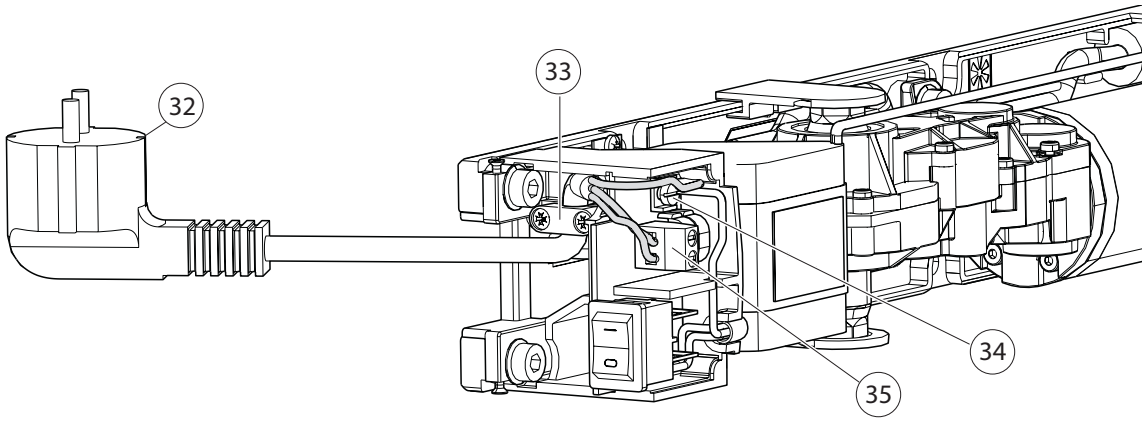

- ▶ Anslut dörrövergångskabeln till plintlisten (35) enligt kopplingsschemat.
- ▶ Anslut skyddsledaren och säkra den med skruven (34).
- ▶ Sätt på locket (28) för sidodelen.
- ▶ Dra åt skruvarna (27).

8.9 Montering av kåpa (tillval)

- ▶ Se till vid monteringen, att inga kablar blir klämda.

- ▶ Skjut kåpan (36) över ECturn, tills den går hörbart i ingrepp, se till att drivaxeln för motor-växelenheten är riktad åt rätt håll.

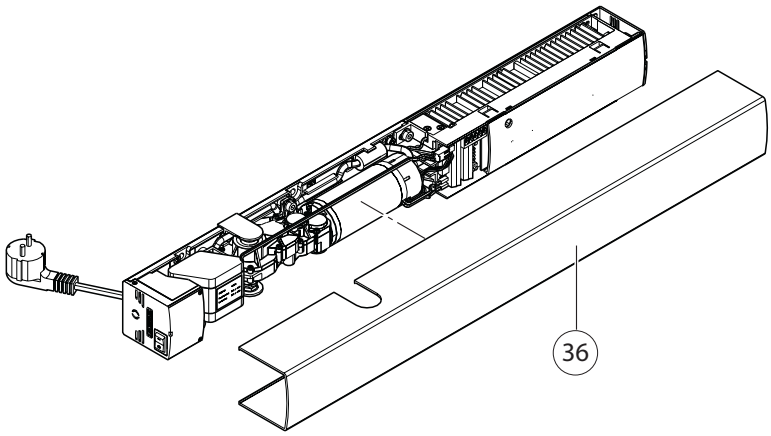

8.10 Montering av styrsensorer

Sensorer som är monterade på vägg eller i tak måste riktas så, att dörren inte går genom sensorns avkänningsfält, eftersom det då kan leda till självutlösning.
Elanslutningar, se kopplingsschema.

8.11 Montering av radiokort DCU702 (tillval)

- ▶ Följ monteringshandledningen på förpackningen till radiokort DCU702.

9 Elanslutning

9.1 Nätanslutning

Svängdörrsautomatiken ECturn är försedd med en stickpropp från fabriken. Om det finns kabel på byggplatsen och automatiken inte ska anslutas med stickproppen, måste anslutningen utföras av en behörig elektriker.

VARNING!
Livsfara genom elchock vid anslutning av svängdörrsautomatiken ECturn utan stickpropp.
- ▶ Den elektriska anläggningen (230 V) får endast anslutas av behörig elektriker!
  Följ VDE-föreskrifterna.
- ▶ Använd lämpliga fästelement, t.ex. pluggar, nitar, o.s.v.

- ▶ Var försiktig vid dörrbladsmontering, så att kablarna inte riskerar kläm- eller skärskador från dörrkanterna!
- ▶ Bryt alltid strömförsörjningen från nätet före arbeten på elsystemet.
- ▶ Om det finns ett batteri, måste det kopplas från strömförsörjningen.
- ▫ Enligt gällande föreskrifter måste dörrautomatiken kunna kopplas spänningsfri på ett lämpligt ställe.
- ▶ Planera för en brytare för alla poler vid fast monterad anslutning på arbetsplatsen.
- ▶ Sätt alltid i isolerade kabeländhylsor vid användning av flexibel kabel.

▶ Anslut stickproppen (32).

Om det finns kabel på arbetsplatsen och automatiken inte ska anslutas med stickproppen:

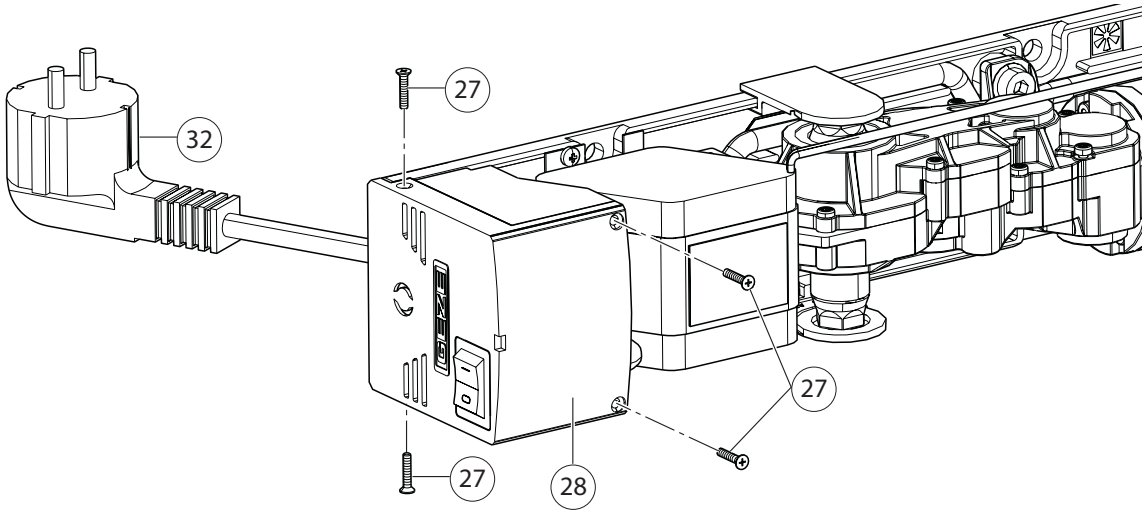

- ▶ Lossa skruvarna (27).
- ▶ Ta av locket (28) för sidodelen.

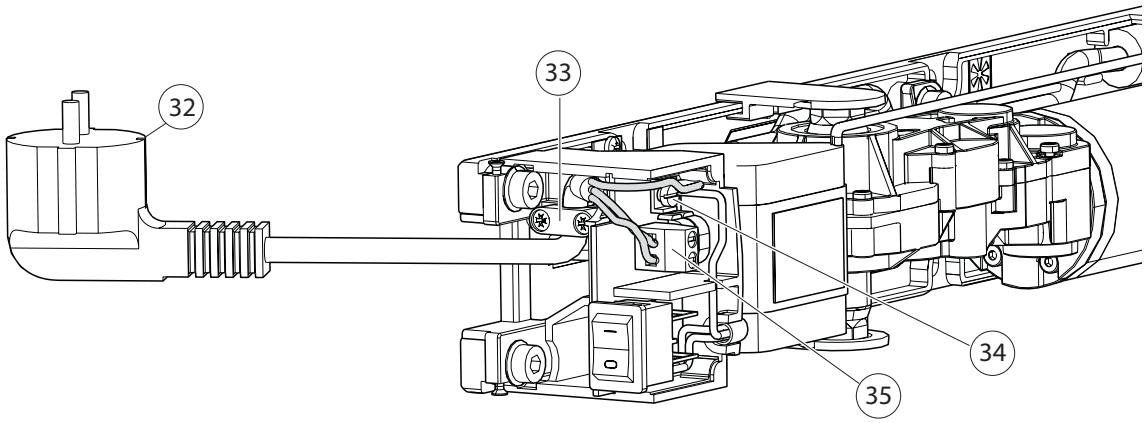

- ▶ Lossa dragavlastningen (33).
- ▶ Lossa skruven (34) och dra av skyddsledaren.
- ▶ Lossa kabeln på plintlisten (35).
- ▶ Ta av stickproppen (32) med kabel.
- ▶ Anslut 230-V-ledningen till plintlisten (35) enligt kopplingsschemat.
- ▶ Anslut skyddsledaren och säkra den med skruven (34).

Nätledningens mantel måste dras ända fram till dragavlastningen (33).

- ▶ Dra åt dragavlastningen (33).
- ▶ Sätt på locket (28) för sidodelen.
- ▶ Dra åt skruvarna (27).

10 Underhåll

Nedanstående underhållsarbeten på ECturn måste utföras minst en gång per år av en behörig person.

10.1 Risker vid mekanisk service

VARNING!
Livsfara på grund av elchock!
- Bryt strömmen från nätet till automatiken med brytanordningen för alla poler på arbetsplatsen och säkra den mot återinkoppling.

VARNING!
Skaderisk genom klämskador!
- Se till, att du inte blir skadad genom armens eller stagets svängningsrörelse vid arbeten med automatiken.

VARNING!
Risk för brännskador på grund av varm motor!
När automatiken har gått kontinuerligt eller om den går trögt eller på grund av andra defekter, kan motorn bli ganska het.
- Koppla vid behov från nätet och låt motorn svalna innan du vidtar några åtgärder.

10.2 Underhållsarbeten

ECturn är i stort sett underhållsfri. Följande arbeten ska genomföras vid underhållstillfällen:
- Kontrollera att fästskruvarna sitter fast
- Efterdra fästskruv för stag eller rullarm.
- Rengör rullskenan invändigt.
- Kontrollera att dörrlåset fungerar korrekt och att det är rent, smörj lätt med olja vid behov.
- Kontrollera om rullarmen eller staget är skadat, byt vid behov.

Manuell provkörning
Förutsättning:
Strömmen är bruten till alla poler till automatiken.

- Se till att dörren har full rörelseförmåga.
- Kontrollera att anläggningen är korrekt monterad.
- Koppla till nätspänningen eller anslut stickproppen igen.

10.3 El-service

- Håll kontrolldokumenten tillgängliga och aktuella.
- Med DPS: I menyalternativet SA
  - antalet öppningar (CO),
  - driftstimmar (HO) och
  - service (SO) avläses och dokumenteras i underhållshandboken.
- Gör alltid en ny inlärning av ECturn efter avslutade underhållsarbeten (se kapitel 10.2)
- Kontrollera funktionen i styr- och närvarosensorerna, byt vid behov.
- Direktavläsning av styrningen med S1, S2:
  - Se kopplingsschema, kapitel Igångsättning och Service, samt kapitel Parametermeny Service-LEDs och displayprogrambrytare.

10.4 Elfel

Felmeddelandena sparas och kan visas med hjälp av display-programbrytaren.
Om ett aktuellt fel köar, så visas det var 10:e sekund på display-programbrytaren.
Om punkten i den vänstra halvan lyser i display-programbrytarens visning, så har inte anläggningen kunnat initieras helt och hållet efter tillkoppling. Antingen finns ett hinder i vägen eller också har något fastnat inom anläggningen.
Punkten slocknar så snart dörren öppnats och åter stängts helt en gång.

Om felsökning och åtgärdande av fel: se felsökningsschemat i kopplingsschemat, avsnittet "Felmeddelanden".

11 Skrotning

- Vid skrotning av dörranläggningen bör de olika materialslagen sorteras var för sig och lämnas till återvinning.

Germany
GEZE Sonderkonstruktionen GmbH
Planken 1
97944 Boxberg-Schweigern
Tel. +49 (0) 7930-9294-0
Fax +49 (0) 7930-9294-10
E-Mail: sk.de@geze.com

Germany
GEZE GmbH
Niederlassung Nord/Ost
Bühringstraße 8
13086 Berlin (Weissensee)
Tel. +49 (0) 30-47 89 90-0
Fax +49 (0) 30-47 89 90-17
E-Mail: berlin.de@geze.com

Germany
GEZE GmbH
Niederlassung West
Nordsternstraße 65
45329 Essen
Tel. +49 (0) 201-83082-0
Fax +49 (0) 201-83082-20
E-Mail: essen.de@geze.com

Germany
GEZE GmbH
Niederlassung Mitte
Adenauerallee 2
61440 Oberursel (b. Frankfurt)
Tel. +49 (0) 6171-63610-0
Fax +49 (0) 6171-63610-1
E-Mail: frankfurt.de@geze.com

Germany
GEZE GmbH
Niederlassung Süd
Breitwiesenstraße 8
71229 Leonberg
Tel. +49 (0) 7152-203-594
Fax +49 (0) 7152-203-438
E-Mail: leonberg.de@geze.com

Germany
GEZE Service GmbH
Reinhold-Vöster-Straße 25
71229 Leonberg
Tel. +49 (0) 7152-9233-0
Fax +49 (0) 7152-9233-60
E-Mail: service-info.de@geze.com

Germany
GEZE Service GmbH
Niederlassung Berlin
Bühringstraße 8
13086 Berlin (Weissensee)
Tel. +49 (0) 30-470217-30
Fax +49 (0) 30-470217-33
E-Mail: service-info.de@geze.com

Austria
GEZE Austria GmbH
Wiener Bundesstrasse 85
5300 Hallwang b. Salzburg
Tel. +43-(0)662-663142
Fax +43-(0)662-663142-15
E-Mail: austria.at@geze.com

Baltic States
GEZE GmbH Baltic States office
Dzelzavas iela 120 S
1021 Riga
Tel. +371 (0) 67 89 60 35
Fax +371 (0) 67 89 60 36
E-Mail: office-latvia@geze.com

Benelux
GEZE Benelux B.V.
Leemkuil 1
Industrieterrein Kapelbeemd
5626 EA Eindhoven
Tel. +31-(0)40-26290-80
Fax +31-(0)40-26 290-85
E-Mail: benelux.nl@geze.com

Bulgaria
GEZE Bulgaria - Trade
Representative Office
61 Pirinski Prohod, entrance „B“,
4th floor, office 5,
1680 Sofia
Tel. +359 (0) 24 70 43 73
Fax +359 (0) 24 70 62 62
E-Mail: office-bulgaria@geze.com

China
GEZE Industries (Tianjin) Co., Ltd.
Shuangchenzhong Road
Beichen Economic Development
Area (BEDA)
Tianjin 300400, P.R. China
Tel. +86(0)22-26973995-0
Fax +86(0)22-26972702
E-Mail: Sales-info@geze.com.cn

China
GEZE Industries (Tianjin) Co., Ltd.
Branch Office Shanghai
Unit 25N, Cross Region Plaza
No. 899, Ling Ling Road,
XuHui District
200030 Shanghai, P.R. China
Tel. +86 (0)21-523 40 960
Fax +86 (0)21-644 72 007
E-Mail: chinasales@geze.com.cn

China
GEZE Industries (Tianjin) Co., Ltd.
Branch Office Guangzhou
Room 17C3
Everbright Bank Building, No.689
Tian He Bei Road
510630 Guangzhou, P.R. China
Tel. +86(0)20-38731842
Fax +86(0)20-38731834
E-Mail: chinasales@geze.com.cn

China
GEZE Industries (Tianjin) Co., Ltd.
Branch Office Beijing
Room 1001, Tower D
Sanlitun SOHO
No. 8, Gongti North Road,
Chaoyang District,
100027 Beijing, P.R.China
Tel. +86-(0)10-5935 9300
Fax +86-(0)10-5935 9322
E-Mail: chinasales@geze.com.cn

China
GEZE Industries (Tianjin) Co., Ltd.
Branch Office Singapore
21, Bukit Batok Crescent,
No. 23-75, Wcega Tower,
Singapore 658065
Tel. +65-6846 1338
Fax +65-6846 9353
E-Mail: gezesea@geze.com.sg

France
GEZE France S.A.R.L.
ZAC de l'Orme Rond
RN 19
77170 Servon
Tel. +33-(0)1-606260-70
Fax +33-(0)1-606260-71
E-Mail: france.fr@geze.com

Hungary
GEZE Hungary Kft.
Bartók Béla út 105-113.
Budapest
H-1115
Tel. +36 (1) 481 4670
Fax +36 (1) 481 4671
E-Mail: office-hungary@geze.com

Iberia
GEZE Iberia S.R.L.
Pol. Ind. El Pla
C/Comerc, 2-22, Nave 12
08980 Sant Feliu de Llobregat (Barcelona)
Tel. +34 9-02 19 40 36
Fax +34 9-02 19 40 35
E-Mail: info@geze.es

India
GEZE India Private Ltd.
MF2 & 3, Guindy Industrial Estate
Ekkattuthangal
Chennai - 600 097
Tamilnadu
Tel. +91 (0) 44 30 61 69 00
Fax +91 (0) 44 30 61 69 01
E-Mail: office-india@geze.com

Italy
GEZE Italia Srl
Via Giotto, 4
20040 Cambiago (MI)
Tel. +3902950695-11
Fax +3902950695-33
E-Mail: italia.it@geze.com

Italy
GEZE Engineering Roma Srl
Via Lucrezia Romana, 91
00178 Roma
Tel. +3906-7265311
Fax +3906-72653136
E-Mail: roma@geze.biz

Kazakhstan
GEZE Central Asia
050061, Almaty, Kasakhstan
Rayimbek ave. 348, A, office 310
Tel. +7 (0) 72 72 44 78 03
Fax +7 (0) 72 72 44 78 03
E-Mail: office-kazakhstan@geze.com

Poland
GEZE Polska Sp.z o.o.
ul. Annopol 21
03-236 Warszawa
Tel. +48 (0)22 440 4 440
Fax +48 (0)22 440 4 400
E-Mail: geze.pl@geze.com

Romania
GEZE Romania S.R.L.
IRIDE Business Park
Building nr. 10, level 2
Str. Dimitrie Pompei nr. 9–9a
RO-020335 Bucharest, sector 2
Tel. +40 (0) 316 201 257
Fax +40 (0) 316 201 258
E-Mail: office-romania@geze.com

Russian Federation
GEZE GmbH Representative
Office Russia
Gamsonovskiy Per. 2
115191 Moskau
Tel. +7 (0) 495 933 06 59
Fax +7 (0) 495 933 06 74
E-Mail: office-russia@geze.com

Scandinavia
GEZE Scandinavia AB
Mallslingan 10
Box 7060
18711 Täby, Sweden
Tel. +46(0)8-7323-400
Fax +46(0)8-7323-499
E-Mail: sverige.se@geze.com

Scandinavia
GEZE Norway
Industriveien 34 B
2072 Dal
Tel. +47(0)639-57200
Fax +47(0)639-57173
E-Mail: norge.se@geze.com

Scandinavia
GEZE Finland
Postbox 20
15871 Hollola
Tel. +358(0)10-4005100
Fax +358(0)10-4005120
E-Mail: finland.se@geze.com

Scandinavia
GEZE Denmark
Mårkærvej 13 J-K
2630 Taastrup
Tel. +45(0)46-323324
Fax +45(0)46-323326
E-Mail: danmark.se@geze.com

South Africa
DCLSA Distributors (Pty.) Ltd.
118 Richards Drive, Midrand,
Halfway House Ext. 111
P.O. Box 7934
Midrand 1685
Tel. +27(0)113158286
Fax +27(0)113158261
E-Mail: info@dclsa.co.za

Switzerland
GEZE Schweiz AG
Bodenackerstrasse 79
4657 Dulliken
Tel. +41-(0)62-2855400
Fax +41-(0)62-2855401
E-Mail: schweiz.ch@geze.com

Turkey
GEZE GmbH Türkiye - İstanbul
İrtibat Bürosu
Ataşehir Bulvarı, Ata 2/3
Plaza Kat: 9 D: 84 Ataşehir
Kadıköy / İstanbul
Tel. + 90 (0) 21 64 55 43 15
Fax + 90 (0) 21 64 55 82 15
E-Mail: office-turkey@geze.com

Ukraine
Repräsentanz GEZE Ukraine TOV
ul. Viskoznaya, 17, building 93-B,
office 12
02094 Kiev
Tel. +38 (0) 44 501 22 25
Fax +38 (0) 44 499 77 25
E-Mail: office-ukraine@geze.com

United Arab Emirates/GCC
GEZE Middle East
P.O. Box 17903
Jebel Ali Free Zone
Dubai
Tel. +971(0)4-8833112
Fax +971(0)4-8833240
E-Mail: geze@emirates.net.ae

United Kingdom
GEZE UK Ltd.
Blenheim Way
Fradley Park
Lichfield
Staffordshire WS13 8SY
Tel. +44(0)1543443000
Fax +44(0)1543443001
E-Mail: info.uk@geze.com

GEZE GmbH
P.O.Box 1363
Reinhold-Vöster-Straße 21–29
71229 Leonberg
Germany

Tel.: 0049 7152 203-0
Fax: 0049 7152 203-310
www.geze.com

135862-02

Der Maßstab DIN ISO 9001 unseres Handelns