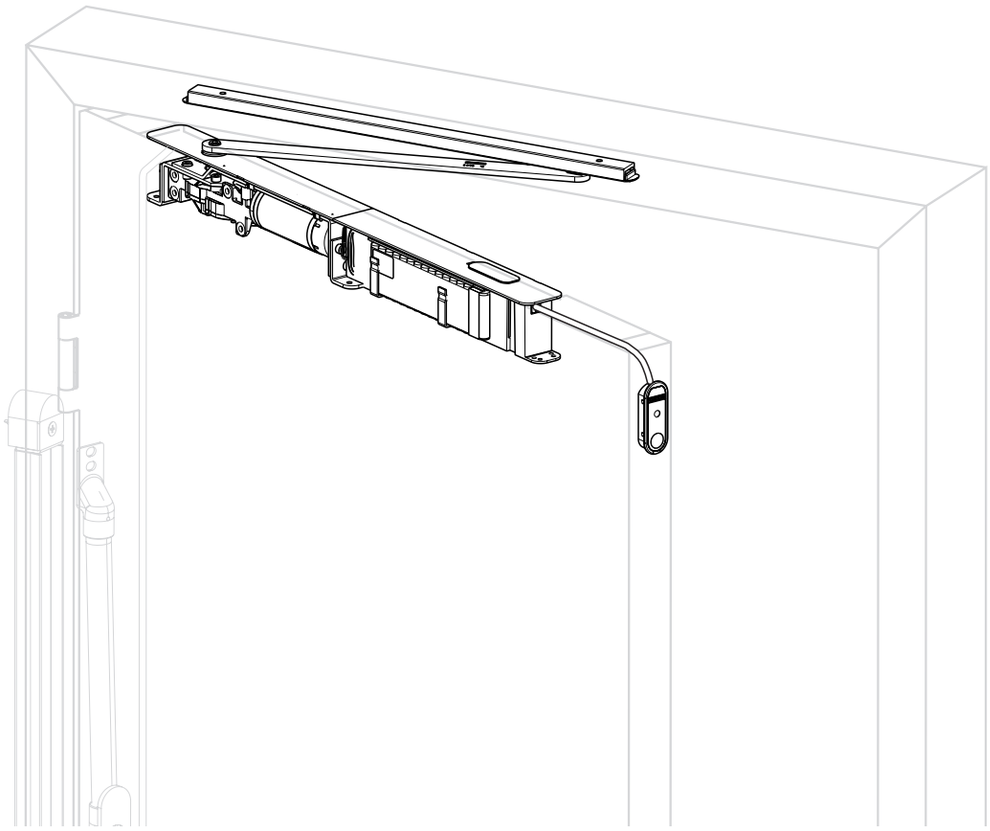

ECturn Inside

SV Installations- och serviceanvisning

150650-01

GEZE

210609_GEZE ID 150650-01_MA_ECturn Inside_SV.indd 1 7/6/2021 2:11:18 PM

Innehållsförteckning

Symboler och illustrationer 3

Produktansvar 3

Övriga gällande dokument 3

1 Säkerhet 3
1.1 Ändamålsenlig användning 3
1.2 Säkerhetsinstruktioner 4
1.3 Säkerhetsmedvetet arbete 4
1.4 Kontroll av den monterade anläggningen 4
1.5 Miljömedvetet arbete 4
1.6 Avfallshantering 5

2 Verktyg och hjälpmedel 6

3 Produktbeskrivning 6
3.1 Systembeskrivning och tekniska data 6

4 Leveransomfattning 7
4.1 Översikt 7

5 Mått 8
5.1 Mått vid montering i trädörrblad 8
5.2 Mått vid montering i karm av trä 10
5.3 Mått vid montering i metalldörr 13
5.4 Mått vid montering i karm av metall 15

6 Montering 17
6.1 Monteringssätt trä 17
6.2 Monteringssätt metall 24
6.3 Montering av tillbehör 26

7 Driftsättning 30
7.1 Kollisionstest 30
7.2 Öppningsbegränsning 30
7.3 Programmering av drivenhet 30

8 Anpassningsmöjligheter 30
8.1 Vid planering 30
8.2 Vid montering (genom kund) 30

9 Anteckningar 31

210609_GEZE ID 150650-01_MA_ECturn Inside_SV.indd 2 7/6/2021 2:11:19 PM

Symboler och illustrationer

Ytterligare symboler och illustrationer
För att förtydliga en korrekt användning har viktig information och tekniska hänvisningar markerats särskilt.

Symbol	Betydelse
!	”Viktig anvisning”; Information som hjälper användaren att undvika materiella skador samt förstå eller optimera arbetsflöden
i	Betyder ”Extra information”
▶	Symbol för en åtgärd: Du måste vidta en åtgärd. ▶ Om flera åtgärder föreskrivs måste de genomföras i den ordningsföljd som anges.

Produktansvar

Enligt produktansvarslagen, som reglerar tillverkarens ansvar för sina produkter, måste informationen i den här broschyren följas (produktinformation och avsedd användning, felaktig användning, produktprestanda, produktunderhåll, informations- och instruktionsplikt). Tillverkaren frånsäger sig allt ansvar om användaren inte följer informationen.

Övriga gällande dokument

Material-/ritningsnummer	Typ	Namn
196492	Kopplingsschema	ECturn/ECturn Inside
70107-ep10	Monteringsschema	Trädörr
70107-ep12	Monteringsschema	Metalldörr
70107-ep13	Monteringsschema	Träkarm
70107-ep14	Monteringsschema	Metallkarm

Monteringsförslag till många tillverkarspecifika profiler återfinns i GEZE-portalen.
Scheman kan komma att ändras. Använd bara den senaste versionen.

1 Säkerhet

För att personsäkerheten ska kunna garanteras måste följande säkerhetsanvisningar följas.
Spara anvisningarna för framtida bruk.

1.1 Ändamålsenlig användning

ECturn Inside ska användas som slagdörrsautomatik för integrering i dörrblad eller karm.
ECturn Inside passar:
- endast för användning i torra utrymmen,
- för inomhusbruk i offentliga byggnader,
- på privat område
- för trä- och metalldörrar.

ECturn Inside
- får inte användas på brand- eller rökskyddsdörrar,
- får inte användas i explosionsfarliga områden.

All annan användning än den avsedda, som till exempel kontinuerlig manuell drift samt ändringar på produkten, är förbjuden.

210609_GEZE ID 150650-01_MA_ECturn Inside_SV.indd 3 7/6/2021 2:11:19 PM

1.2 Säkerhetsinstruktioner

- Föreskriven montering, underhålls- och reparationsarbeten måste utföras av experter som är auktoriserade av GEZE.
- För säkerhetstekniska prövningar skall de nationella lagarna och förordningarna beaktas.
- Vid egenmäktiga förändringar på anläggningen tar inte GEZE något ansvar för skador som resultat av dessa förändringar.
- Även för reparations- och underhållsarbeten måste originaldelar från GEZE användas.
- Anslutningen till nätspänningen måste utföras av en behörig elektriker. Utför elanslutning och skyddsledarkontroll enligt anvisningarna i VDE 0100 del 610.
- Som frånskiljningsanordning på nätsidan skall man använda kundens säkringsautomat vars dimensioneringsvärde är avstämt mot typ, -tvärsnitt, -kablage och omgivningsförhållanden för försörjningsströmkretsen genom kund. Automatsäkringen ska ha minst 4 A och max. 16 A.
- Enligt maskindirektivet (2006/42/EG) måste en riskanalys genomföras innan dörranläggningen tas i bruk och dörranläggningen måste märkas enligt CE-märkningsdirektivet 93/68/EEG.
- Följ anvisningarna i de senaste versionerna av riktlinjer, standarder och nationella föreskrifter, särskilt:
  - ASR A1.7 "Riktlinjer för dörrar och portar"
  - DIN 18650 ”Lås och dörrbeslag - automatiska dörrsystem”
  - Föreskrifter om förebyggande av olycksfall, särskilt BGV A1 ”Allmänna föreskrifter” och BGV A2 ”Elektriska anläggningar och utrustningar”
  - VDE0100; del 610 ”Installation av lågspänningsanläggningar”
  - DIN EN 60335-2-103 ”Elsäkerhet för hushållsapparater och liknande; särskilda krav för drivenheter, för portar, dörrar och fönster”
- Gällande bredd på nödutrymningsvägar ska respektive lands motsvarande bestämmelser följas.

1.3 Säkerhetsmedvetet arbete

- Säkra arbetsplatsen mot obehörigt tillträde.
- Använd endast de kablar som anges i enlinjeschemat. Lägg på skärmar enligt kopplingsschemat.
- Fäst lösa kablar i automatiken med buntband.
- Före arbeten på elsystemet:
  - Koppla drivenheten från 230 V-nätet och kontrollera att anläggningen är spänningsfri.
  - lossa styrningen från 24 V-batteriet.
  - Vid användning av avbrottsfri strömförsörjning (UPS) står anläggningen under spänning även om nätet faller bort.
- Principiellt skall isolerade ledarändhylsor användas för kablar.
- Sätt upp säkerhetsdekaler vid dörrblad i glas.
- Skaderisk vid glasbrott!
- Skaderisk på grund av vassa kanter i drivenheten!

1.4 Kontroll av den monterade anläggningen

Åtgärder för säkring och undvikande av klämskador, stötskador, skärskador och indragning:

- Kontrollera säkerhetssensorernas och rörelsedetektorernas funktion.
- Rörelsedetektorns avkänningsområde i utrymningsriktningen måste täcka öppningsbredden x 1,5 m framför dörren.
- Kontrollera skyddsledarförbindningen till alla beröringsbara metalldelar.
- Genomför säkerhetsanalys (riskanalys).

1.5 Miljömedvetet arbete

Dörranläggningen består av material som kan återvinnas.
De enskilda komponenterna ska sorteras beroende på material:

- Metall
- Plast
- Elektronik
- Kablar

Delarna kan lämnas in på lokal återvinningscentral eller bortskaffas via ett skrotbearbetningsföretag.

210609_GEZE ID 150650-01_MA_ECturn Inside_SV.indd 4 7/6/2021 2:11:19 PM

1.6 Avfallshantering

Information om batterilagstiftningen:
(Tillämplig i Sverige och i övriga länder i Europeiska unionen och i andra europeiska länder, utöver gällande nationella bestämmelser för ett separat insamlingssystem för förbrukade batterier.)
Enligt batterilagstiftningen är vi förpliktade att informera dig om följande i samband med försäljning av batterier och i samband med leverans av apparater som innehåller batterier: Batterier får inte kastas i hushållsavfallet. Det är strängt förbjudet att slänga batterier ihop med hushållsavfall enligt batterilagstiftningen. Som slutkonsument är du enligt lag förpliktad att återlämna förbrukade batterier. Lämna in förbrukade batterier hos en kommunal uppsamlingscentral eller i handeln.
Batterier som du har fått av oss kan du skicka tillbaka till oss via post när de är förbrukade. Adressen är: GEZE GmbH, Wareneingang, Reinhold-Vöster-Str. 21-29, 71229 Leonberg

210609_GEZE ID 150650-01_MA_ECturn Inside_SV.indd 5 7/6/2021 2:11:19 PM

2 Verktyg och hjälpmedel

Verktyg	Storlek
Insexnyckel	3 mm, 4 mm, 5 mm
Stjärnmejsel	PZ1, PZ2
Spårskruvmejsel	2 mm
Sidavbitare	
Avskalningstång/krimptång	
Displayprogramomkopplare	

3 Produktbeskrivning

3.1 Systembeskrivning och tekniska data

ECturn Inside är en helautomatisk slagdörrsautomatik, som styrs av sensorer eller knappar.
ECturn Inside arbetar elektriskt när den öppnar och stänger.

Användningsområde ECturn Inside

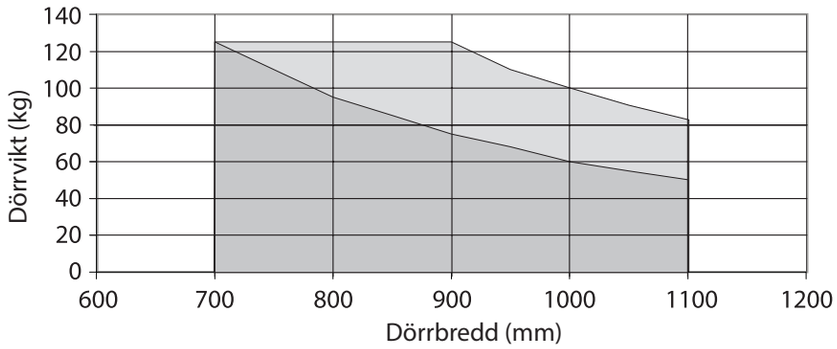

ljusgrå Lågenergi Mörkgrå automatik

Mekaniska data

- Mått (H x D x L): 61 x 45 x 566 mm
- Omgivningstemperaturområde: –15 °C till +50 °C
- Vikt automatik: ca 3 kg
- minsta dörrbredd vid installation i trädörr resp. -karm 700 mm
- minsta dörrbredd vid installation i metalldörr resp. -karm 750 mm

Elektriska data

- Nätanslutning: 110-230 V AC +/- 10%, 50-60 Hz
- Effektförbrukning: max. 92 W
- Apparater som kan anslutas externt: 24 V DC, max. 600 mA

210609_GEZE ID 150650-01_MA_ECturn Inside_SV.indd 6 7/6/2021 2:11:20 PM

4 Leveransomfattning

illustrationen visar montering i dörrblad, alternativt är montering i dörrkarm möjlig

4.1 Översikt

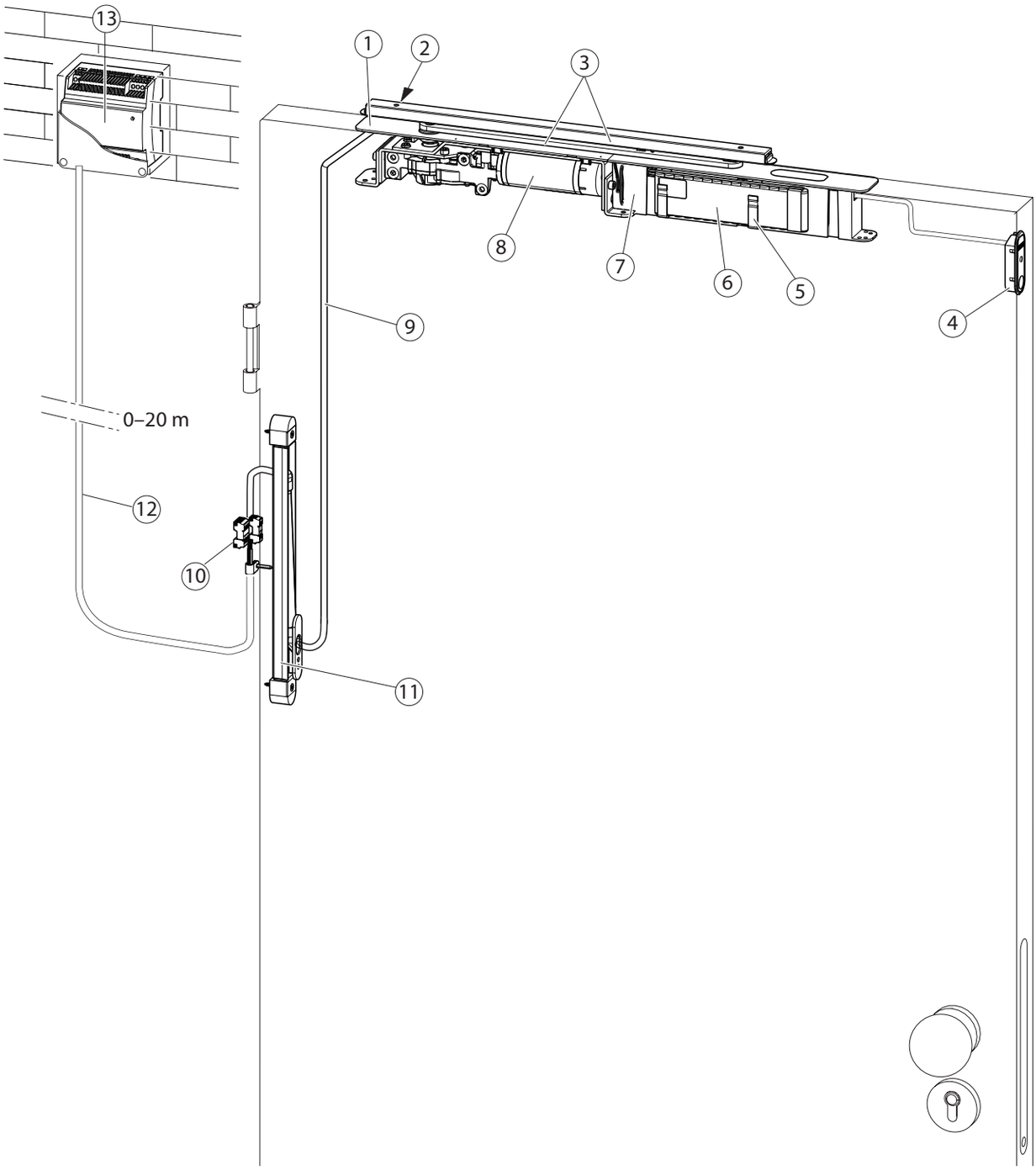

1	Skydd för motor-växel-enhet	8	Motor-växel-enhet
2	Öppningsbroms (mat.nr 129343)	9	Försörjningskabel 2,5 m
3	Glidskena och arm med monteringsmaterial	10	Monteringsmaterial, elsystem
4	sidoplacerad programomkopplare (tillval) *	11	Karmöverföring (tillval)
5	Hållare för batteri (tillval)	12	Försörjningskabel (genom kund) max. 20m lång
6	Batteri (tillval)	13	Strömförsörjning
7	Styrning		

*) alternativt kan den sidoplacerade programomkopplaren med 1 m kabel placeras längre bort från styrningen

210609_GEZE ID 150650-01_MA_ECturn Inside_SV.indd 7 7/6/2021 2:11:21 PM

5 Mått

5.1 Mått vid montering i trädörrblad

5.1.1 Huvudmått

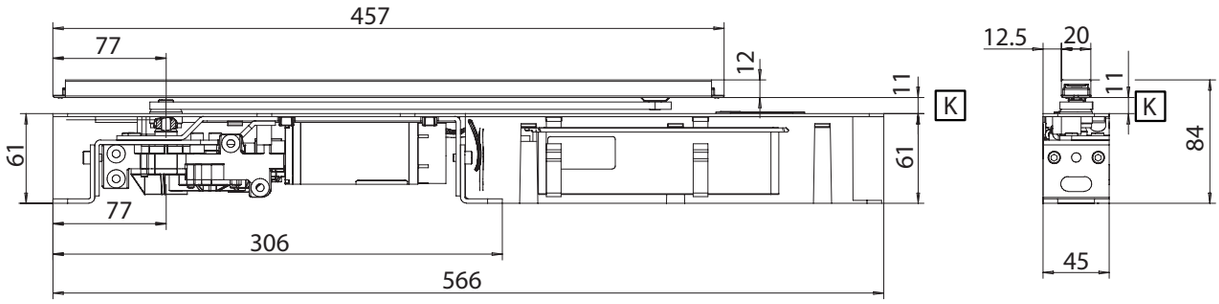

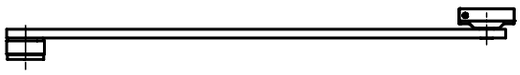

Mått K (mm)*	Axelförlängare (mm)
11	utan
17	6
24	13
27	16
31	20

*) Värden däremellan genom en lätt böjning av armen

5.1.2 Installerad produkt i sin miljö

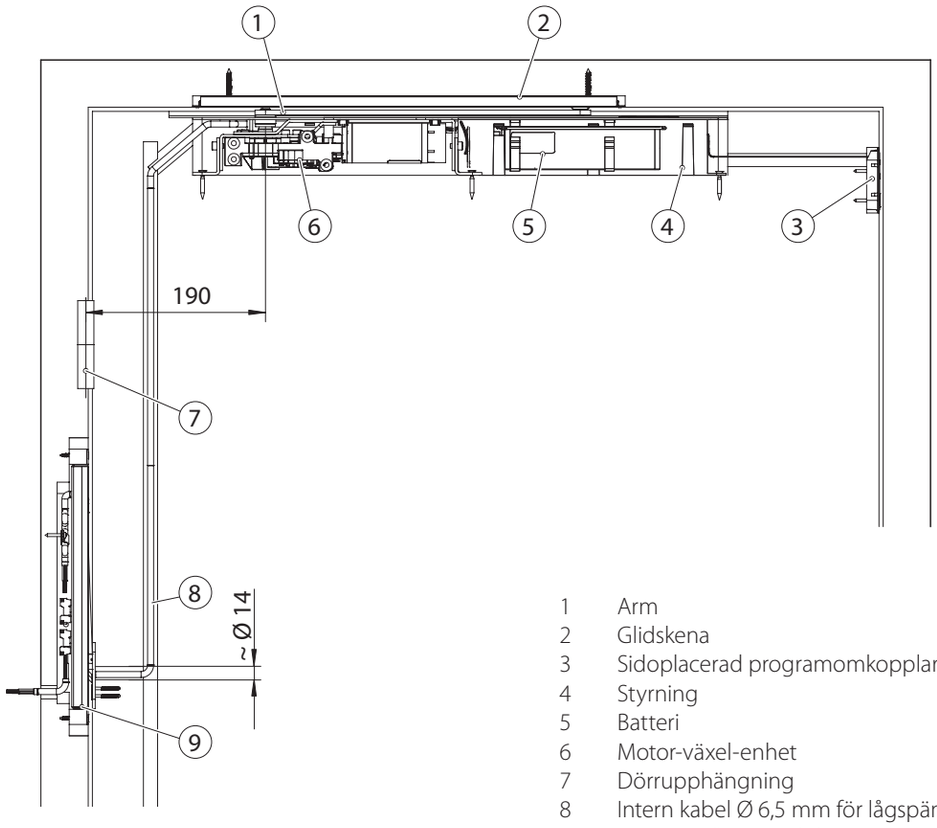

1 Arm
2 Glidskena
3 Sidoplacerad programomkopplare (tillval)
4 Styrning
5 Batteri
6 Motor-växel-enhet
7 Dörrupphängning
8 Intern kabel Ø 6,5 mm för lågspänning 24 V
9 Karmöverföring och losstagningsställe

210609_GEZE ID 150650-01_MA_ECturn Inside_SV.indd 8 7/6/2021 2:11:24 PM

5.1.3 Förberedelse karm

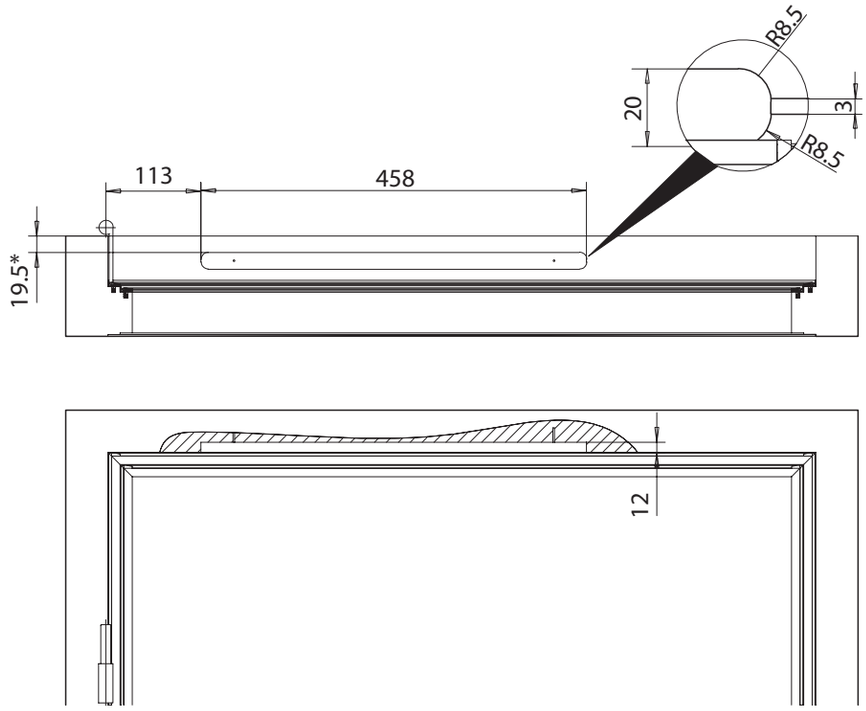

*) Mått eller positioner kan avvika beroende på dörrtyp

5.1.4 Förberedelse, dörrblad

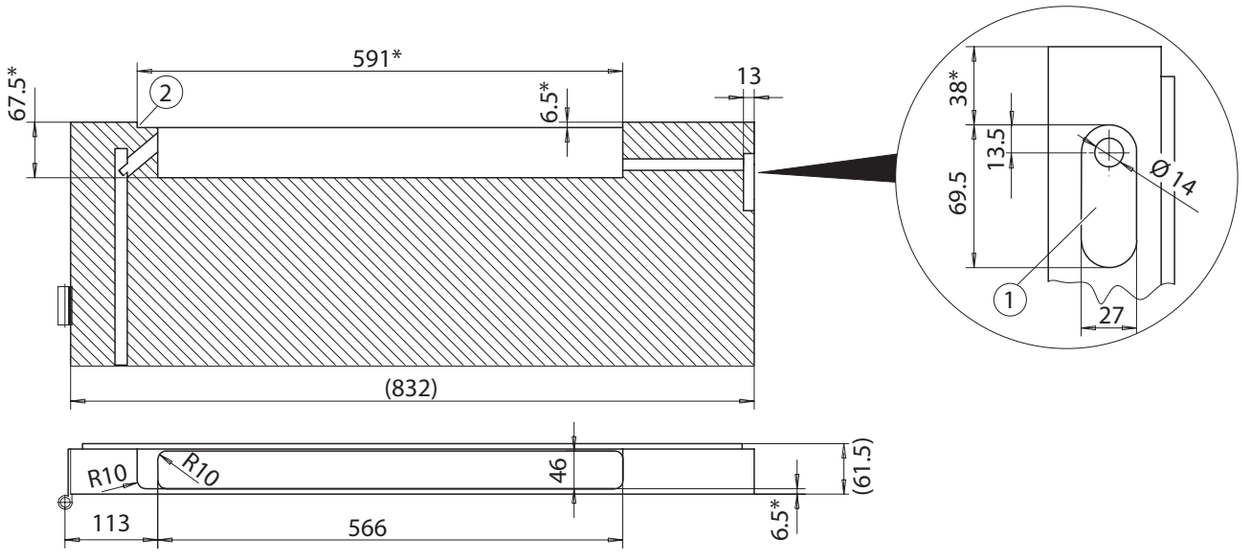

*) Mått eller positioner kan avvika beroende på dörrtyp

1 Urfräsning för programomkopplare
2 Urfräsning för arm

210609_GEZE ID 150650-01_MA_ECturn Inside_SV.indd 9 7/6/2021 2:11:26 PM

5.1.5 Säkerhetssensorer

▶ Se till att fästskruvarna och borrhålen inte korsar motor-växel-enheten.

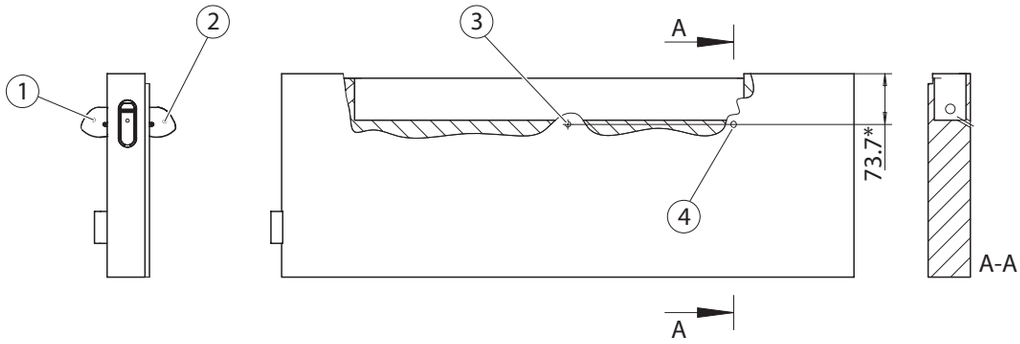

*) Mått eller positioner kan avvika beroende på dörrtyp

1 Säkerhetssensor "Öppna"
2 Säkerhetssensor "Stänga"
3 Borrhål Ø 8 mm för förbindelsekabel till sensor "Stänga"
4 Borrhål Ø 8 mm för anslutningskabel till styrning

5.2 Mått vid montering i karm av trä

5.2.1 Huvudmått

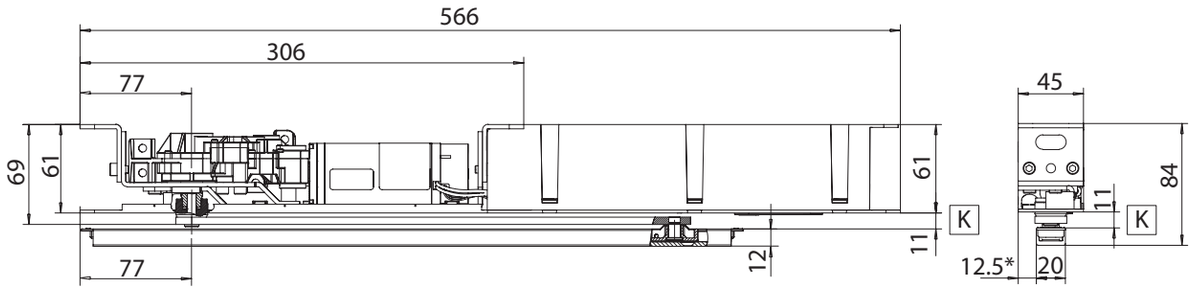

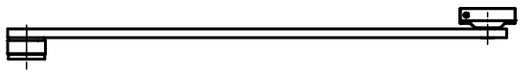

Mått K (mm)**	Axelförlängare (mm)
11	utan
17	6
24	13
27	16
31	20

*) Mått eller positioner kan avvika beroende på dörrtyp
**) Värden däremellan genom en lätt böjning av armen

210609_GEZE ID 150650-01_MA_ECturn Inside_SV.indd 10 7/6/2021 2:11:27 PM

5.2.2 Installerad produkt i sin miljö

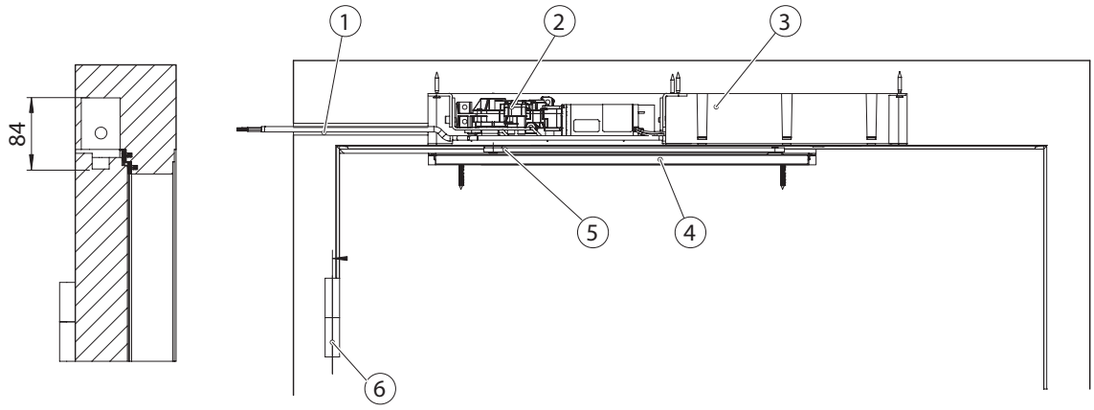

1 Kabel Ø 6,5 mm i karm för lågspänning
2 Motor-växel-enhet
3 Styrning
4 Glidskena
5 Arm
6 Dörrupphängning

5.2.3 Förberedelse karm

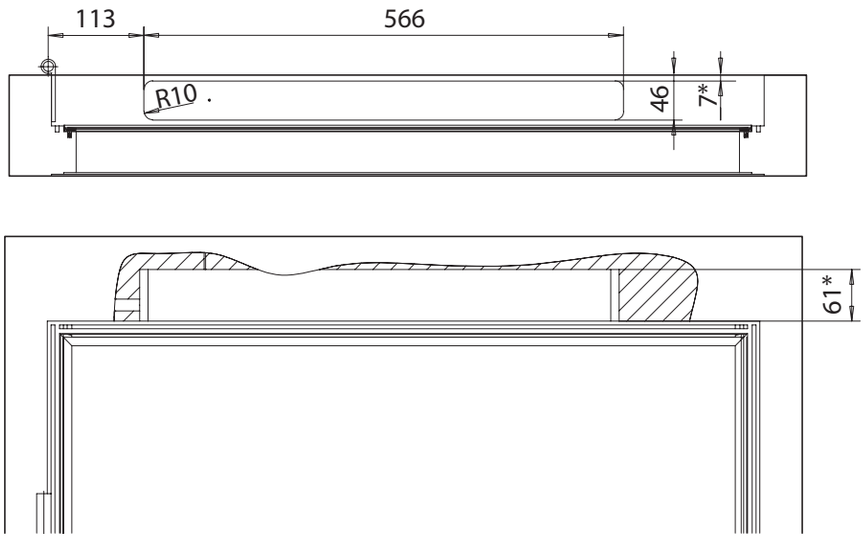

*) Mått eller positioner kan avvika beroende på dörrtyp

210609_GEZE ID 150650-01_MA_ECturn Inside_SV.indd 11 7/6/2021 2:11:29 PM

5.2.4 Förberedelse, dörrblad

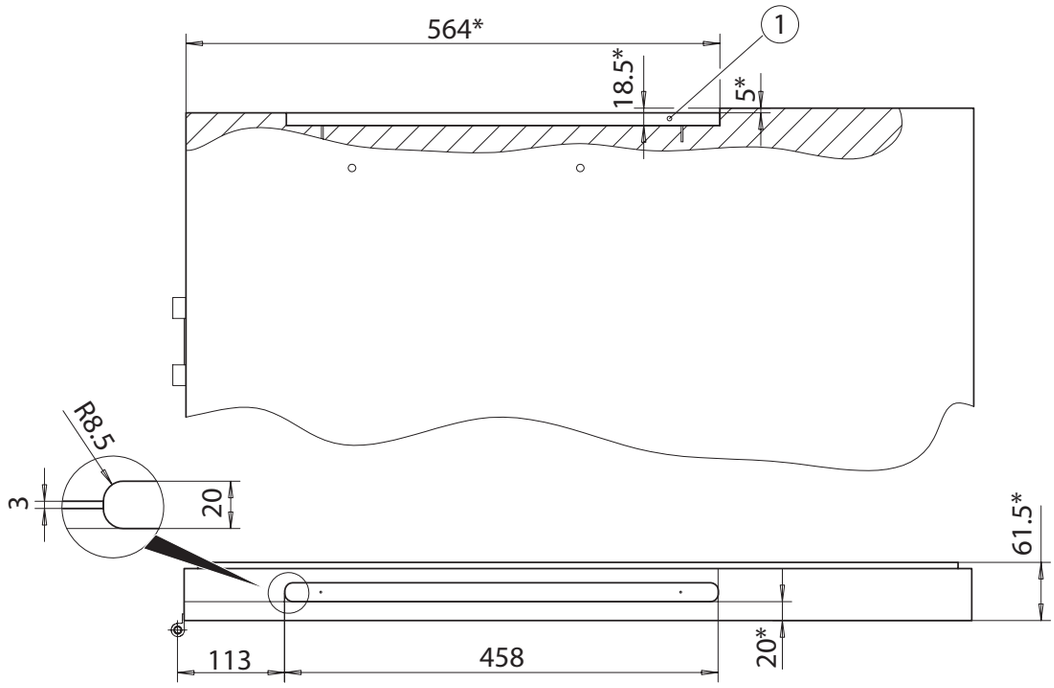

*) Mått eller positioner kan avvika beroende på dörrtyp

1 Frifräsning för arm

5.2.5 Säkerhetssensorer

▶ **Se till att fästskruvarna och borrhålen inte korsar motor-växel-enheten.**

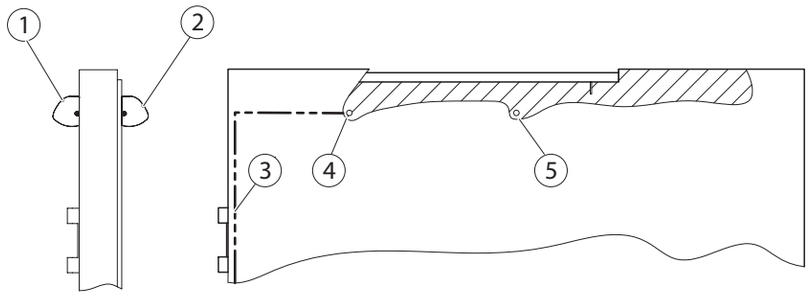

1 Säkerhetssensor "Öppna"
2 Säkerhetssensor "Stänga"
3 Anslutningskabel till styrning
4 Borrhål Ø 8 mm för anslutningskabel till styrning
5 Borrhål Ø 8 mm för förbindelsekabel till sensor "Stänga"

210609_GEZE ID 150650-01_MA_ECturn Inside_SV.indd 12 7/6/2021 2:11:30 PM

5.3 Mått vid montering i metalldörr

5.3.1 Huvudmått

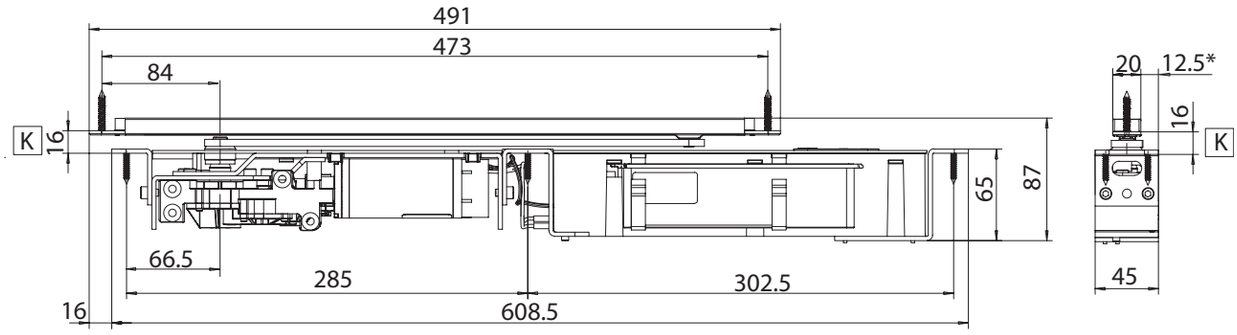

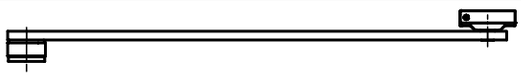

Mått K (mm) **	Axelförlängare (mm)
16	utan
22	6
29	13
32	16
36	20

*) Mått eller positioner kan avvika beroende på dörrtyp

**) Värden däremellan genom en lätt böjning av armen

5.3.2 Installerad produkt i sin miljö

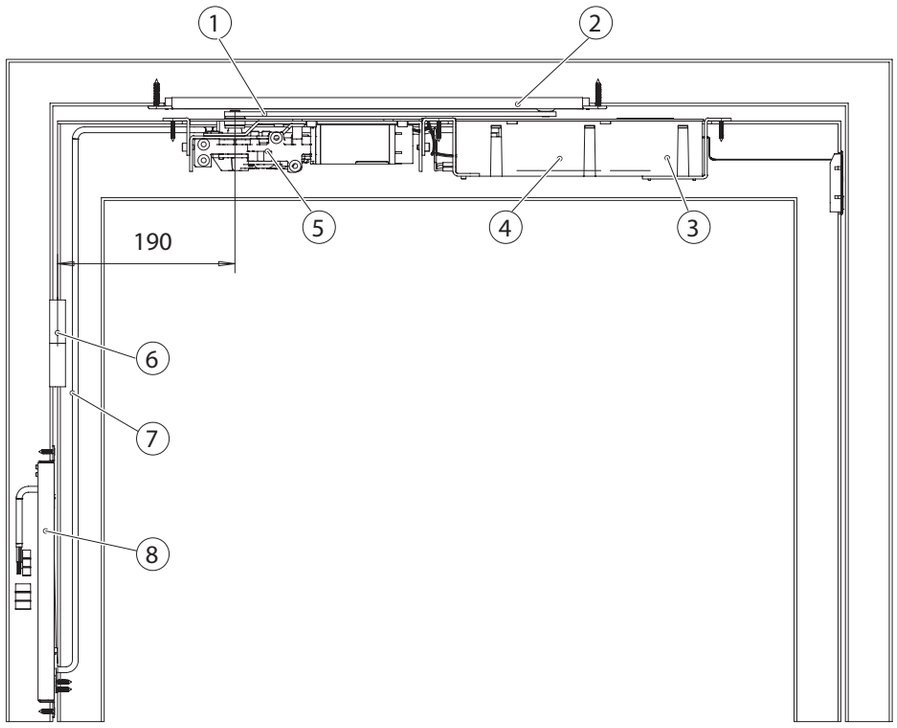

1 Arm
2 Glidskena
3 Styrning
4 Batteri
5 Motor-växel-enhet
6 Dörrupphängning
7 Intern anslutningskabel Ø 6,5 mm för låg-spänning
8 Karmöverföring och losstagningsställe

210609_GEZE ID 150650-01_MA_ECturn Inside_SV.indd 13 7/6/2021 2:11:32 PM

5.3.3 Förberedelse karm

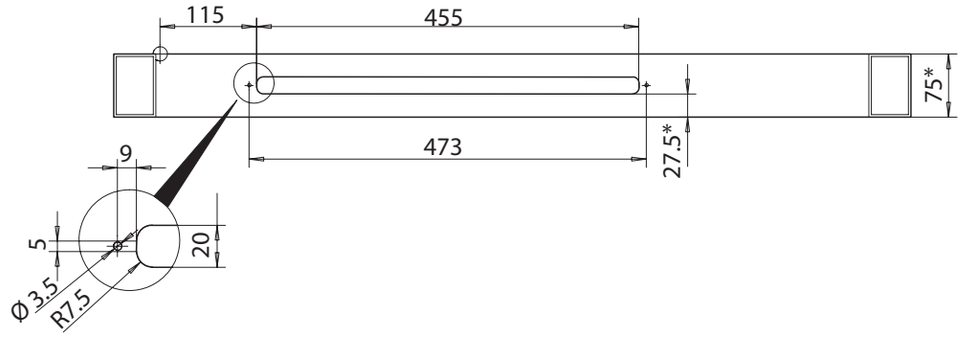

*) Mått eller positioner kan avvika beroende på dörrtyp

5.3.4 Förberedelse, dörrblad

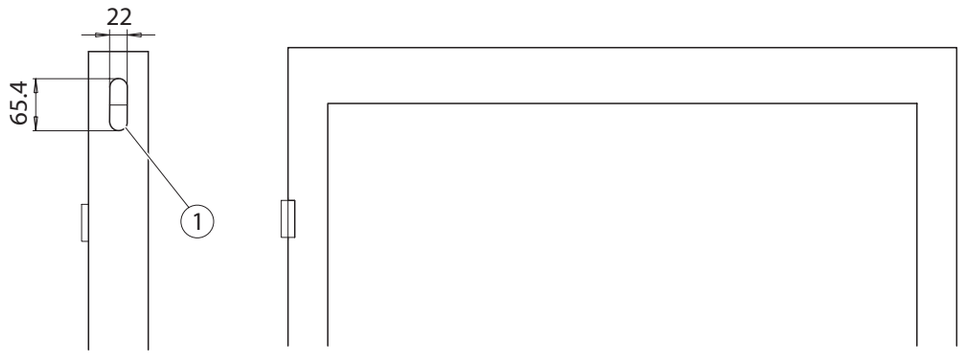

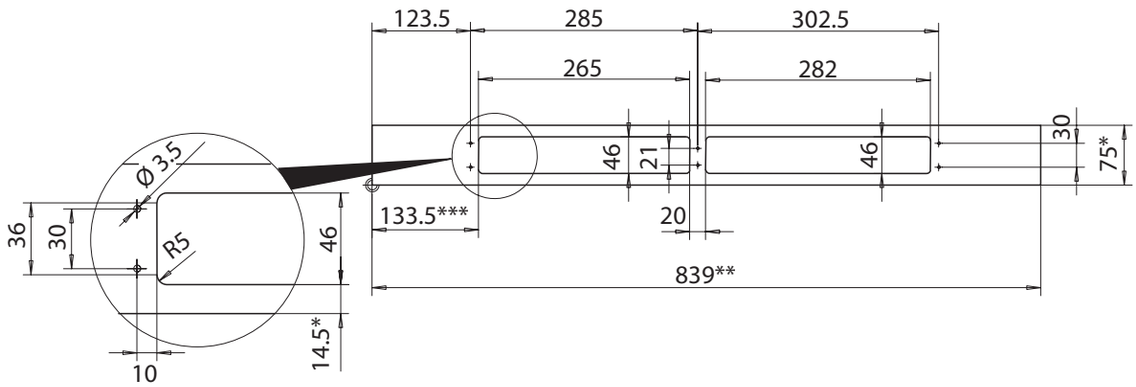

1 Fräsning för programomkopplare

210609_GEZE ID 150650-01_MA_ECturn Inside_SV.indd 14 7/6/2021 2:11:33 PM

5.3.5 Säkerhetssensorer

▶ Se till att fästskruvarna och borrhålen inte korsar motor-växel-enheten.

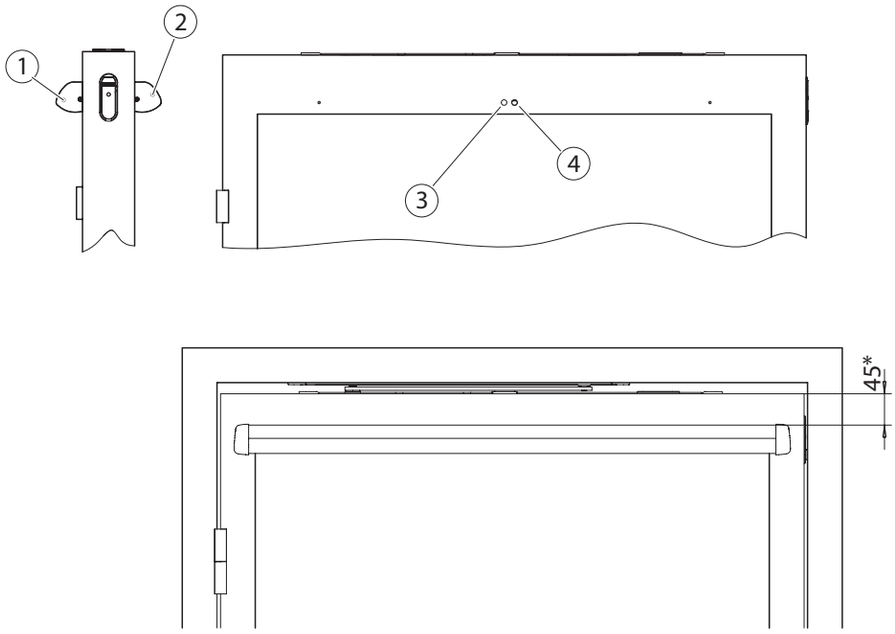

1 Säkerhetssensor "Öppna"
2 Säkerhetssensor "Stänga"
3 Borrhål Ø 8 mm för anslutningskabel till styrning
4 Borrhål Ø 8 mm för förbindelsekabel till sensor "Stänga"

5.4 Mått vid montering i karm av metall

5.4.1 Huvudmått

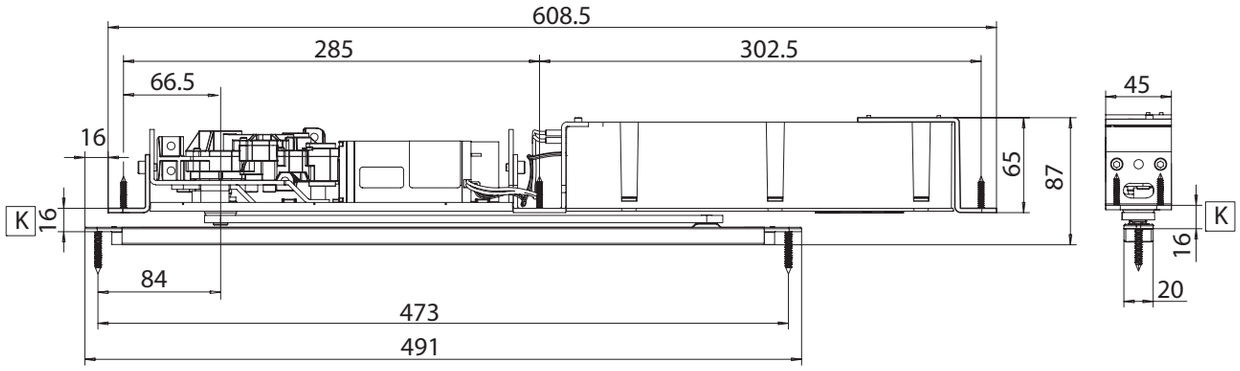

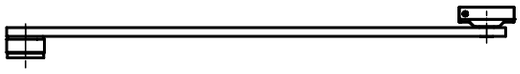

Mått K (mm)	Axelförlängare (mm)
16	utan
22	6
29	13
32	16
36	20

210609_GEZE ID 150650-01_MA_ECturn Inside_SV.indd 15 7/6/2021 2:11:35 PM

5.4.2 Installerad produkt i sin miljö

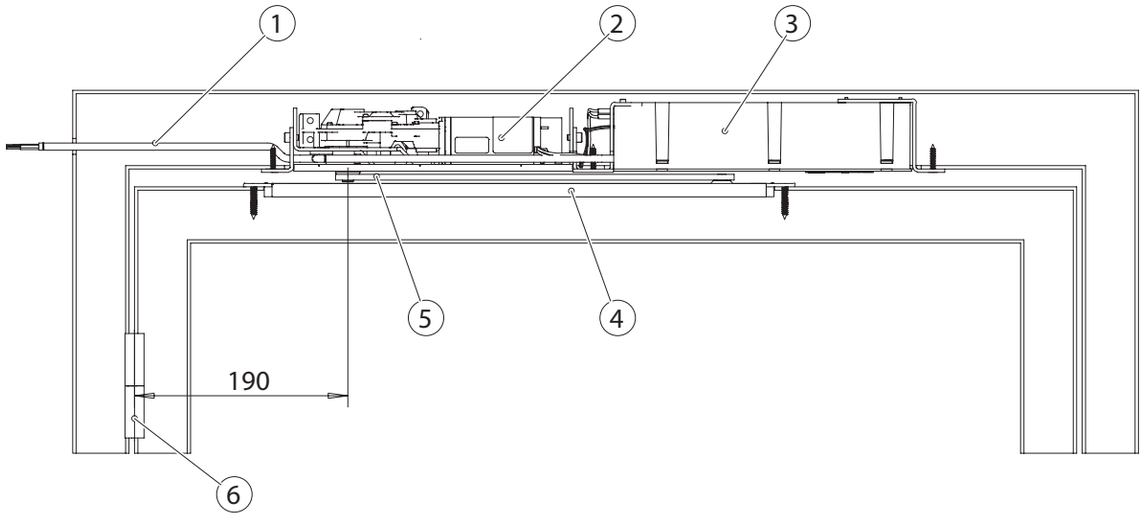

1 Kabel Ø 6,5 mm i karm för lågspänning
2 Motor-växel-enhet
3 Styrning
4 Glidskena
5 Arm
6 Dörrupphängning

5.4.3 Förberedelse karm

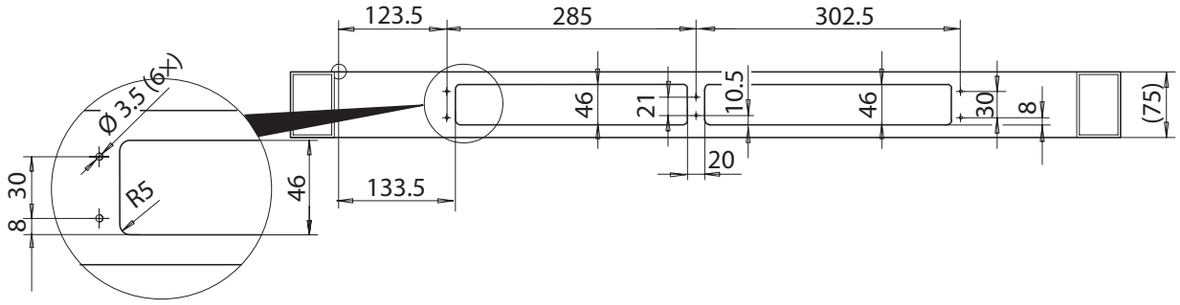

5.4.4 Förberedelse, dörrblad

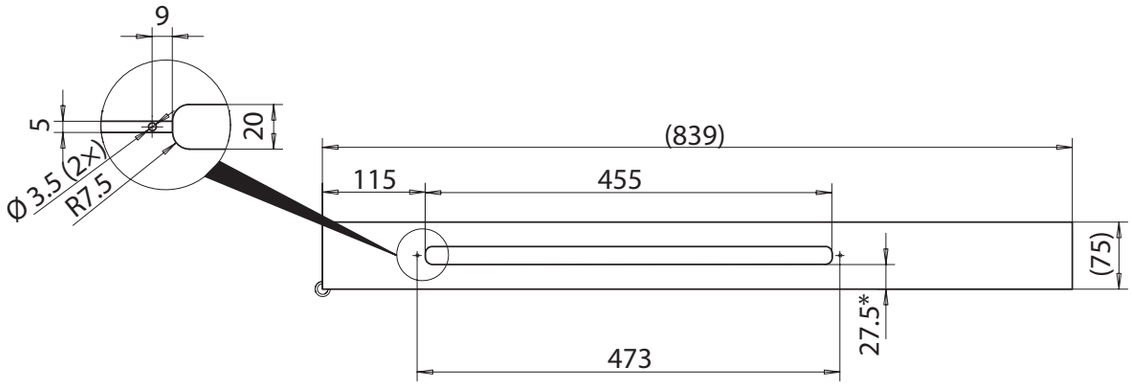

*) Mått eller positioner kan avvika beroende på dörrtyp

210609_GEZE ID 150650-01_MA_ECturn Inside_SV.indd 16 7/6/2021 2:11:37 PM

5.4.5 Säkerhetssensorer

- Se till att fästskruvarna och borrhålen inte korsar motor-växel-enheten.

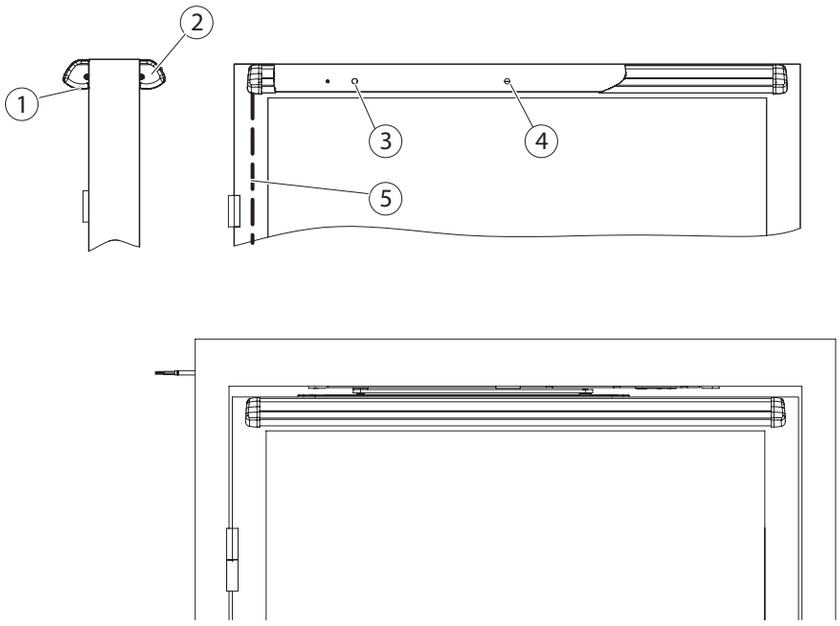

1 Säkerhetssensor "Stänga"
2 Säkerhetssensor "Öppna"
3 Borrhål Ø 8 mm för anslutningskabel (5) till styrning
4 Borrhål Ø 8 mm för förbindelsekabel till sensor "Öppna"
5 Anslutningskabel till styrning

6 Montering

6.1 Monteringssätt trä

6.1.1 Förberedande arbeten

- Montera strömförsörjningen och led lågspänning till karmöverföringen.
- Montera karmöverföringen.

6.1.2 Montering på dörrblad

- Montera monteringsvinkeln på motor-växel-enheten.

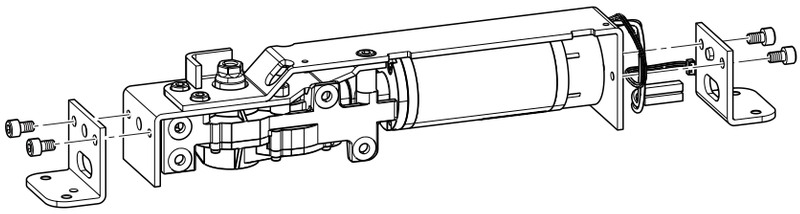

- Montera motor-växel-enheten i dörrbladet.

210609_GEZE ID 150650-01_MA_ECturn Inside_SV.indd 17 7/6/2021 2:11:39 PM

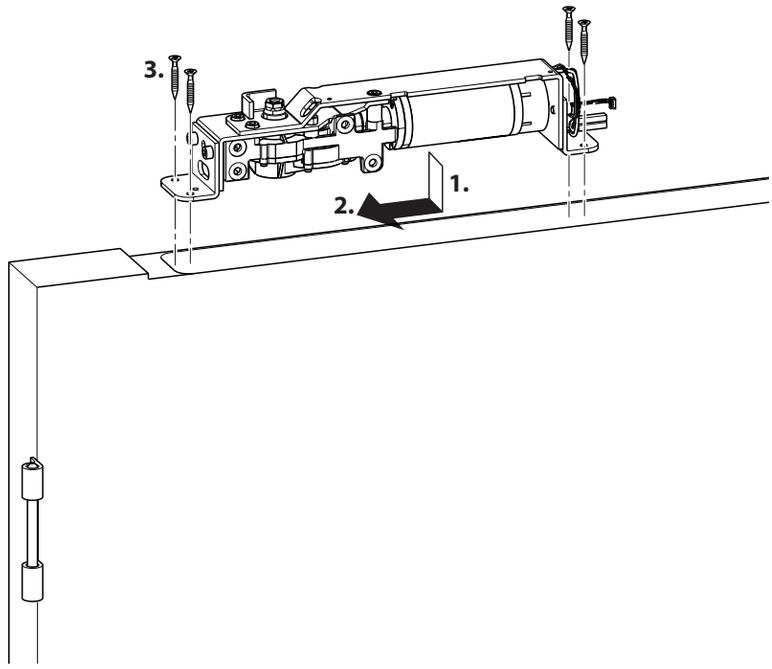

▶ Montera styrningen.

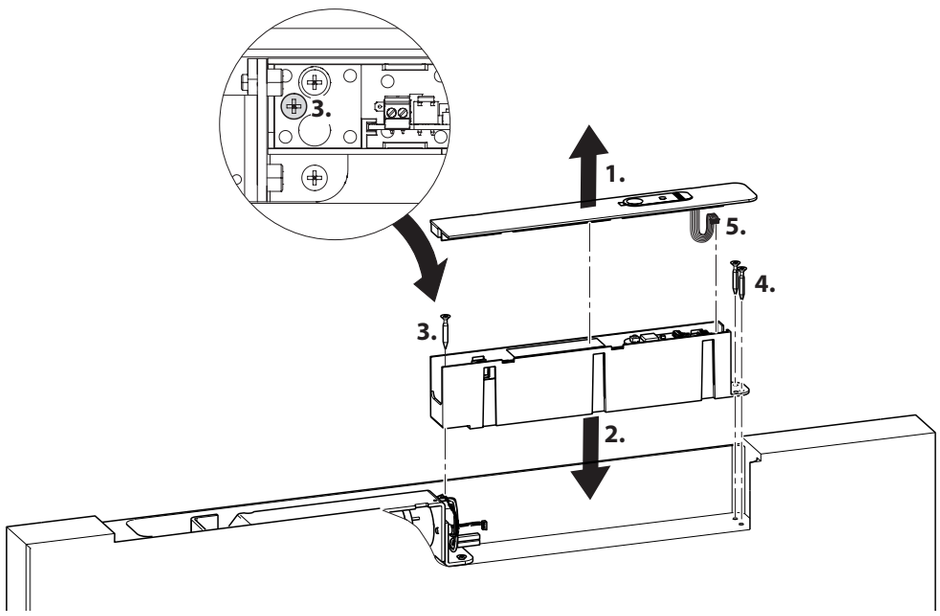

▶ Anslut motor-växel-enhetens vridgivarkabel.

210609_GEZE ID 150650-01_MA_ECturn Inside_SV.indd 18 7/6/2021 2:11:40 PM

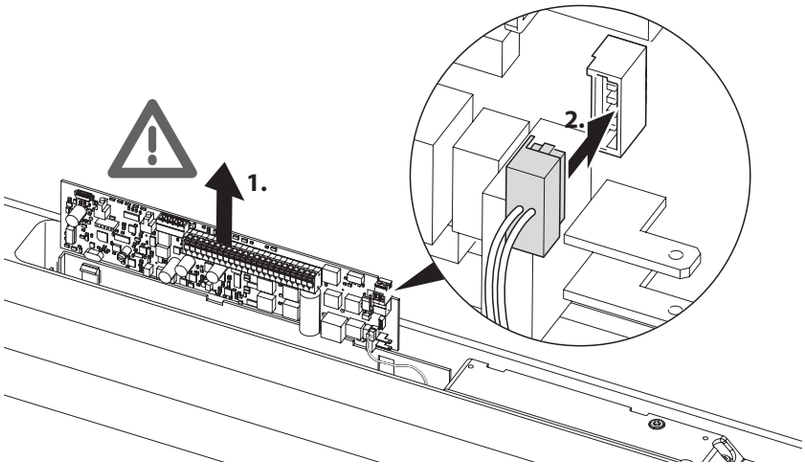

▶ Anslut motor-växel-enhetens 24 V-kabel.

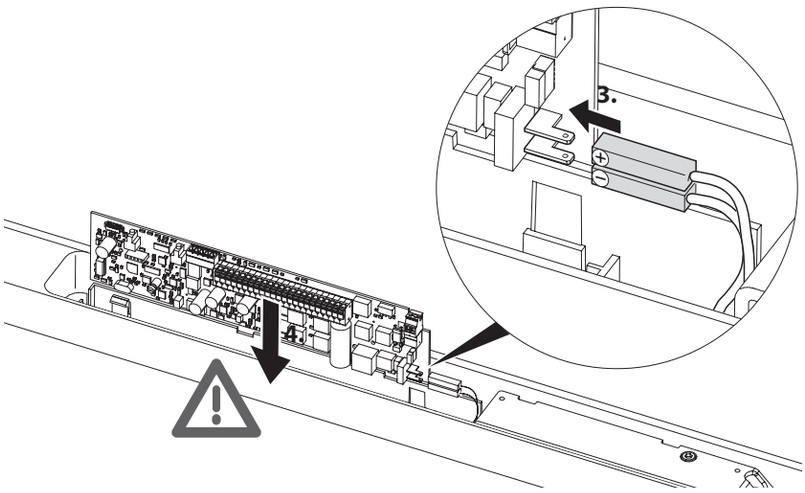

Vid användning av ett radiokort (tillval):
▶ Montera radiokortet nu, se sidan 29.

210609_GEZE ID 150650-01_MA_ECturn Inside_SV.indd 19 7/6/2021 2:11:41 PM

Elanslutning

- Skjut kabeln med 6 ledare (1) (2x 1 mm² för 24 V/4x 0,25 mm² för elslutbleck, kontaktgivare etc.) ovanifrån genom en förberedd dörröppning och genom karmöverföringen.

i På metalldörrar läggs denna kabel i redan när dörren tillverkas.

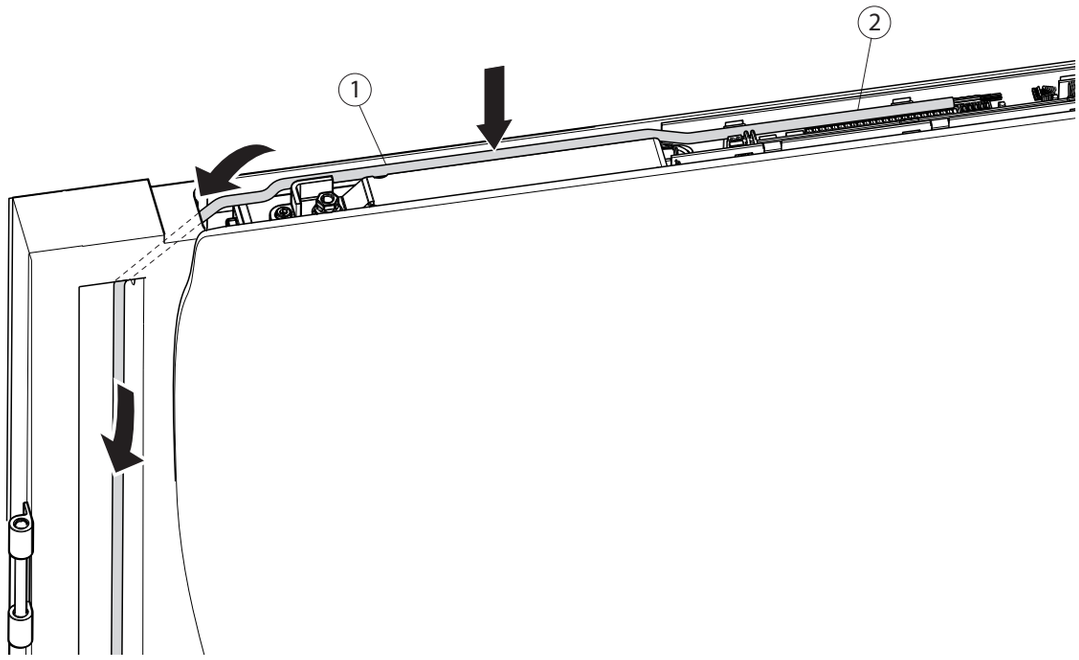

Led kabel (1) längs motor-växel-enheten (pil) till styrkortet (2).

! - Korta inte av (1) kabeln för mycket.
Låt kablar som inte behövs vara så pass långa att de vid senare behov kan nå styrkortets alla klämmor.

- Avisolera båda 24 V-kablarna (röd, blå) och förse dem med isolerande ledarändhylsor 1mm²
  Skjut ledarändhylsorna genom ferrit-ringkärnan och förbind med kontakten
- Sätt i stickkontakten i styrkortet.

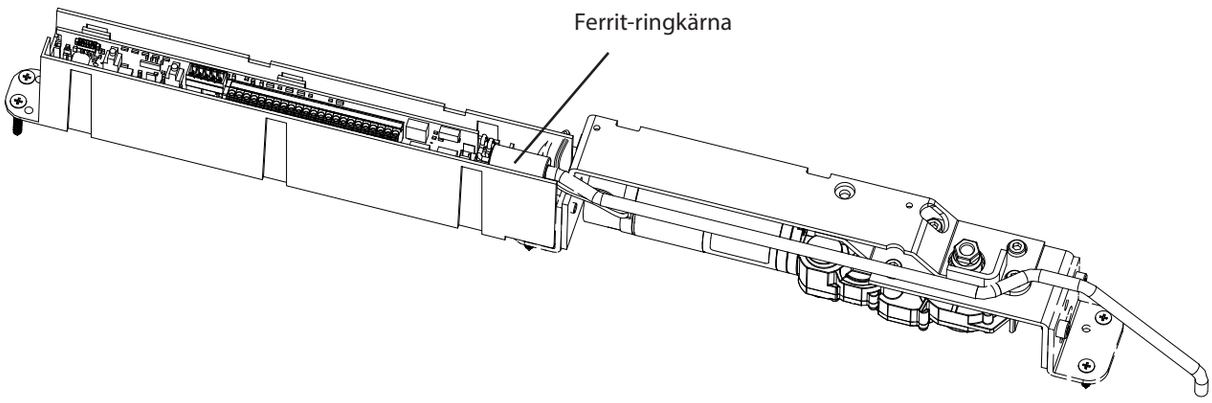

210609_GEZE ID 150650-01_MA_ECturn Inside_SV.indd 20 7/6/2021 2:11:43 PM

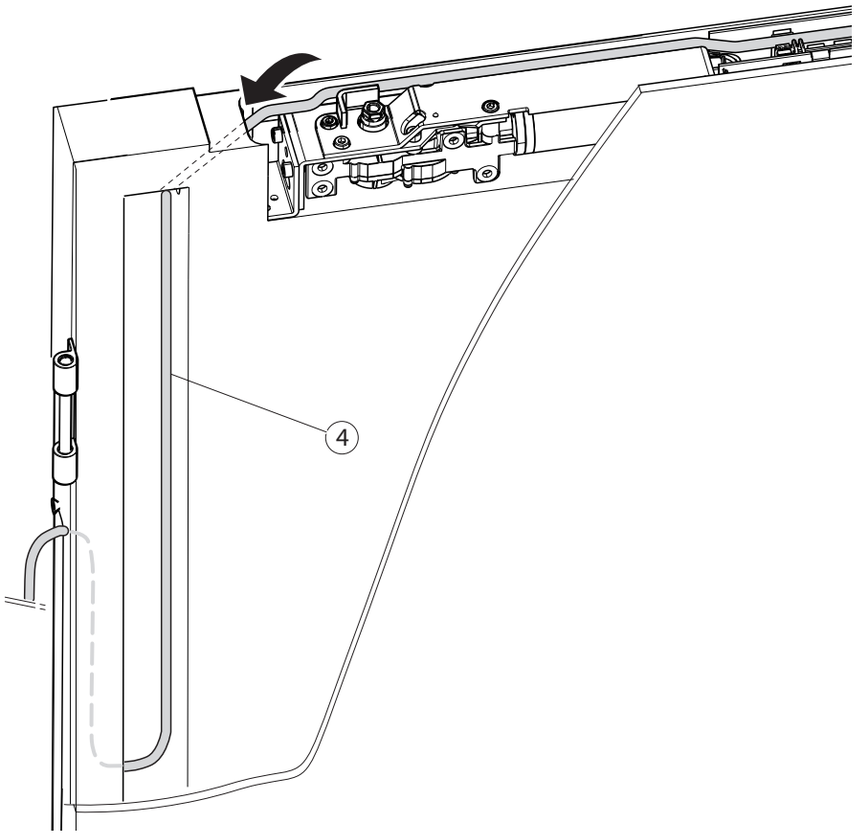

- ▶ För kabeln (4) vidare genom dörrbladet och dörrbladets karmöverföring.

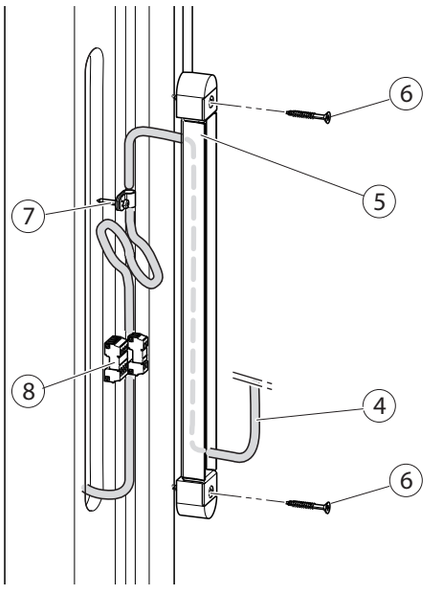

- ▶ För kabeln (4) genom karmens karmöverföring (5).
- ▶ Säkra med dragavlastning (7).
- ▶ Använd kabeln (4) och gör en slinga invid gränssnittet (8).

- ▶ Se till att slingan är tillräckligt stor så att kabeln inte belastas när dörren öppnas.

- ▶ Skär av kabel.
- ▶ Avisolera kabeländarna och integrera stickkontakten (5).

- ▶ Använd ledarändhylsor på 1 mm².

210609_GEZE ID 150650-01_MA_ECturn Inside_SV.indd 21 7/6/2021 2:11:44 PM

Montering av glidskena

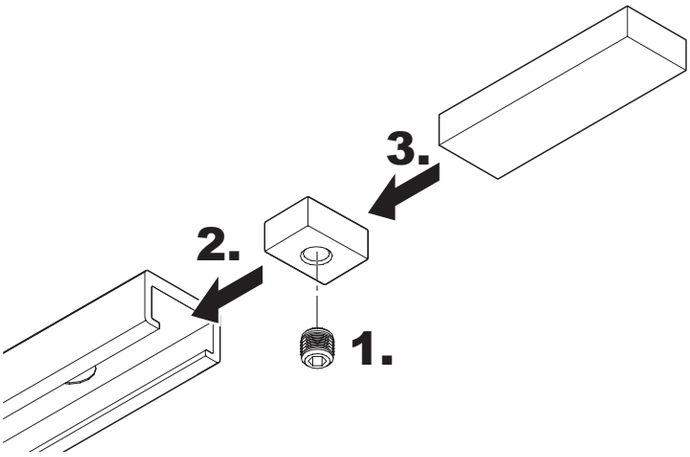

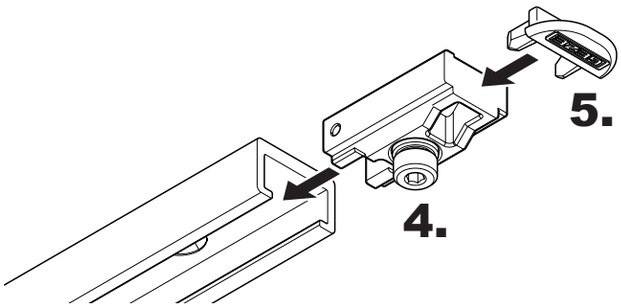

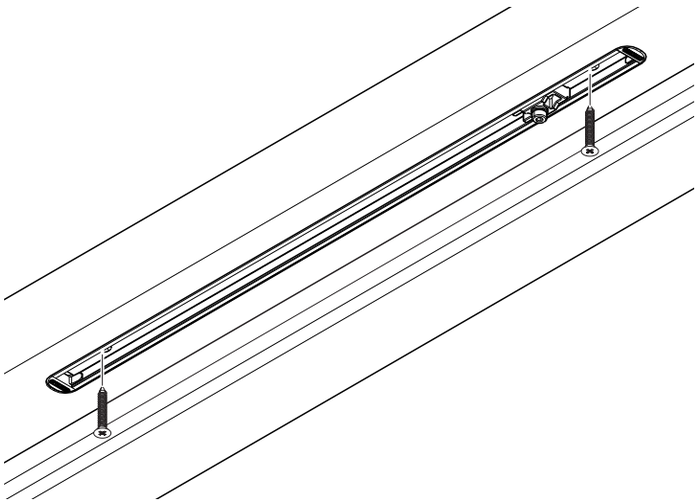

210609_GEZE ID 150650-01_MA_ECturn Inside_SV.indd 22 7/6/2021 2:11:47 PM

▶ Anslut armen med motor-växel-enheten.

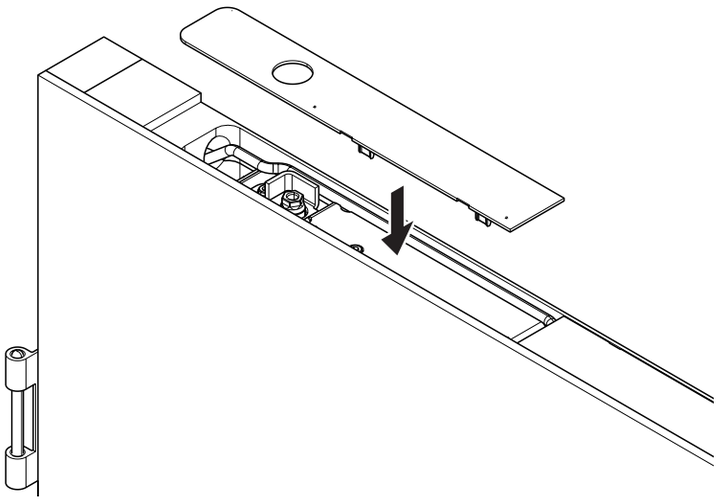

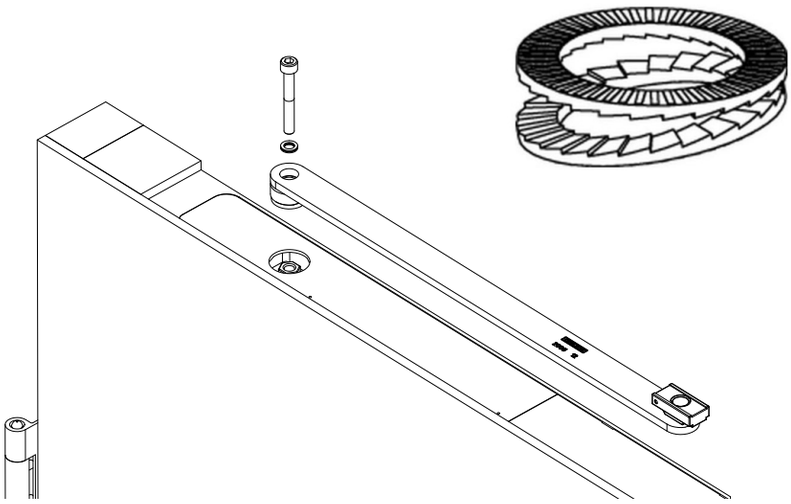

▶ Den 2-delade Nordlock låsbrickan – fixerad med O-ring på skruv M6x45 – måste ovillkorligen användas (O-ringen förblir där)

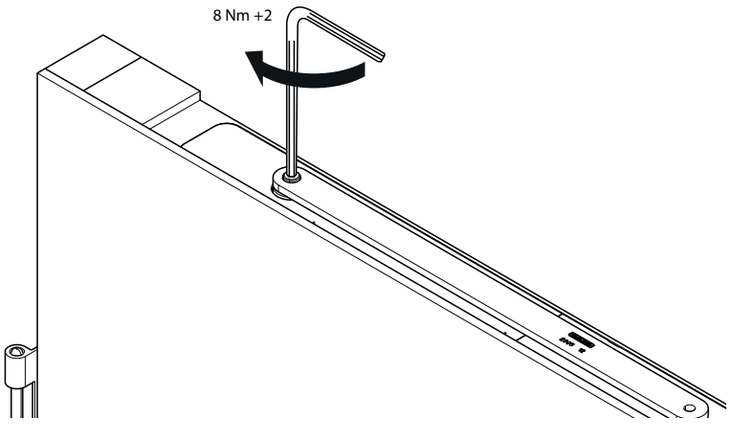

210609_GEZE ID 150650-01_MA_ECturn Inside_SV.indd 23 7/6/2021 2:11:48 PM

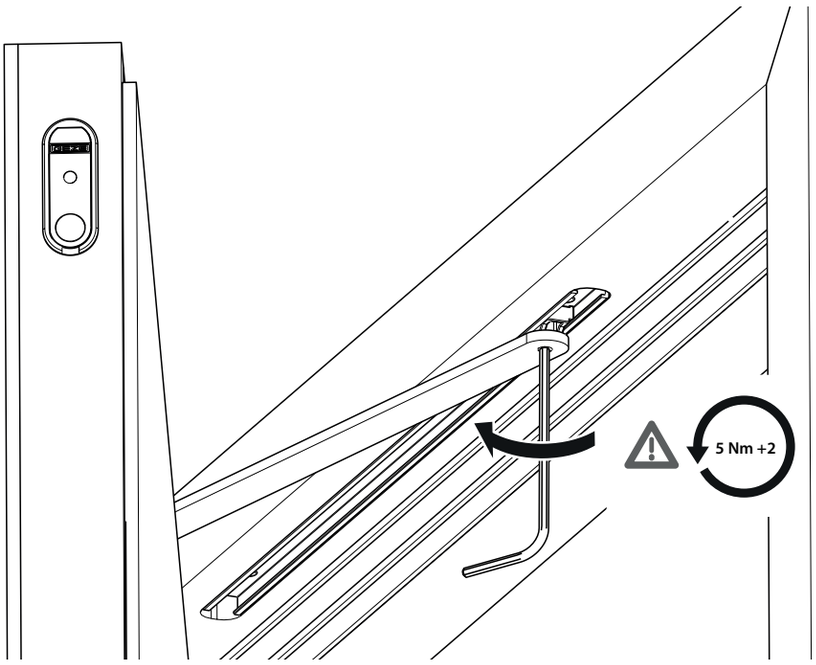

6.2 Monteringssätt metall

6.2.1 Förberedande arbeten

Se kapitel 6.1.1.

6.2.2 Montering på dörrblad

▶ Montera monteringsvinkeln på motor-växel-enheten.

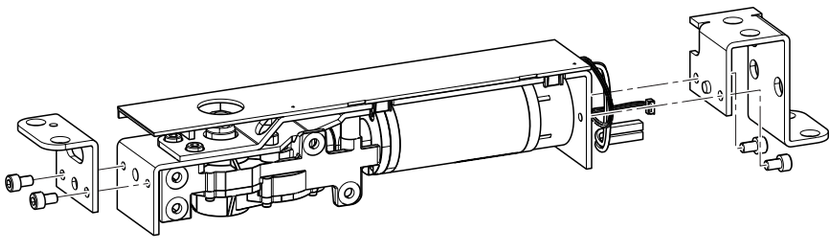

210609_GEZE ID 150650-01_MA_ECturn Inside_SV.indd 24 7/6/2021 2:11:50 PM

▶ Montera motor-växel-enheten i dörrbladet.

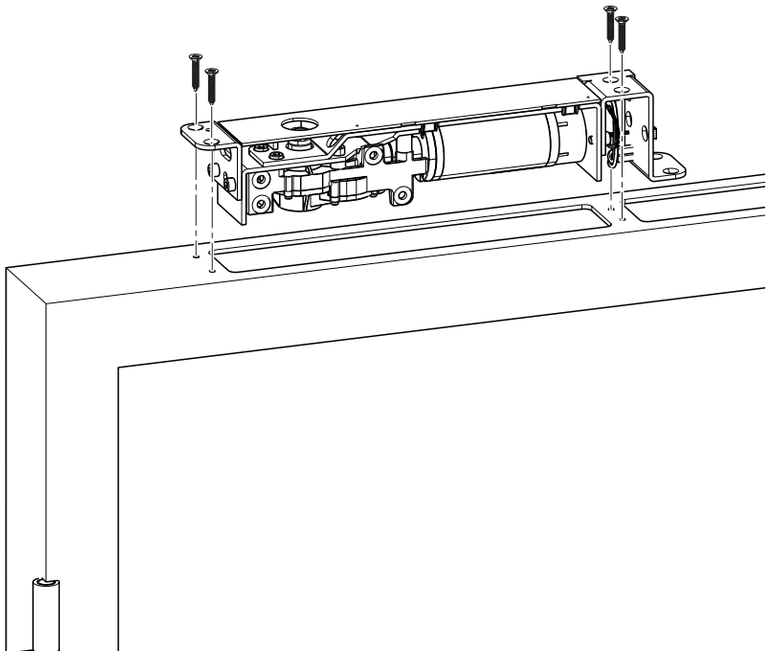

▶ För kablaget från växelmotorn till styrningen.

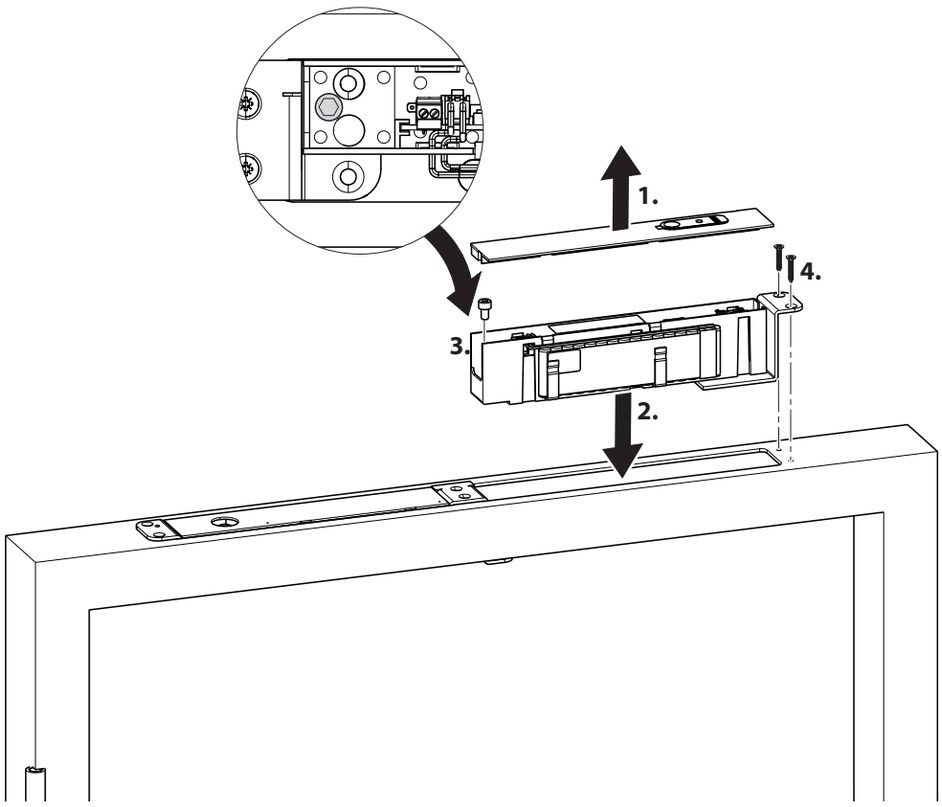

De övriga stegen är desamma som vid montering i trä, Kapitel 6.1.
- ▶ Anslutning av motor-växel-enheten, se 18.
- ▶ Elektrisk anslutning, se 20.
- ▶ Montering av glidskena, se 22.
- ▶ Anslutning av arm med motor-växel-enhet, se 23.

210609_GEZE ID 150650-01_MA_ECturn Inside_SV.indd 25 7/6/2021 2:11:51 PM

6.3 Montering av tillbehör

6.3.1 Batteri

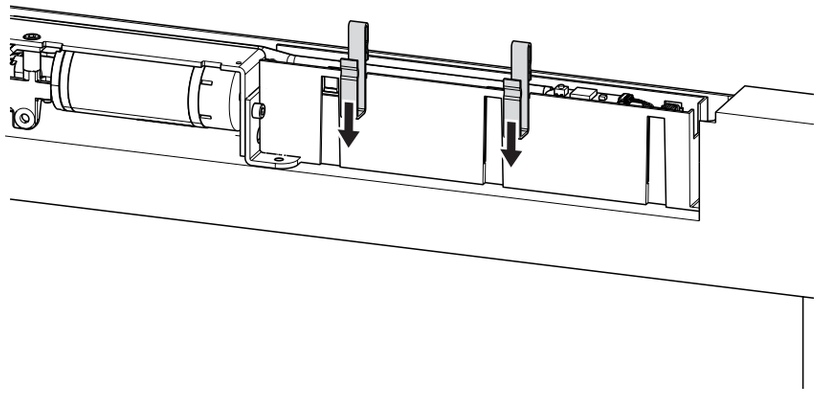

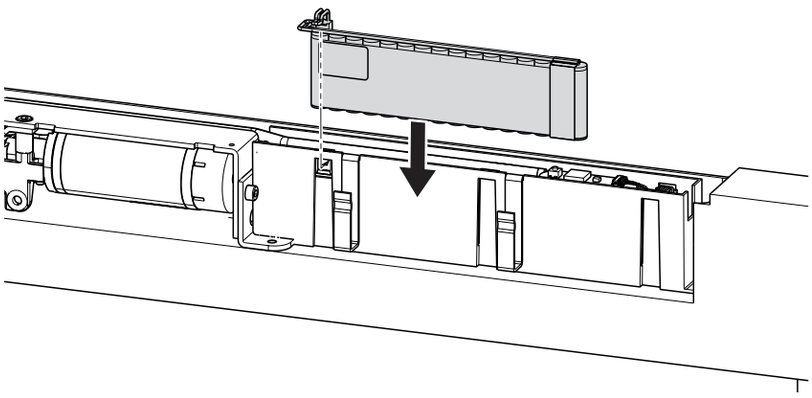

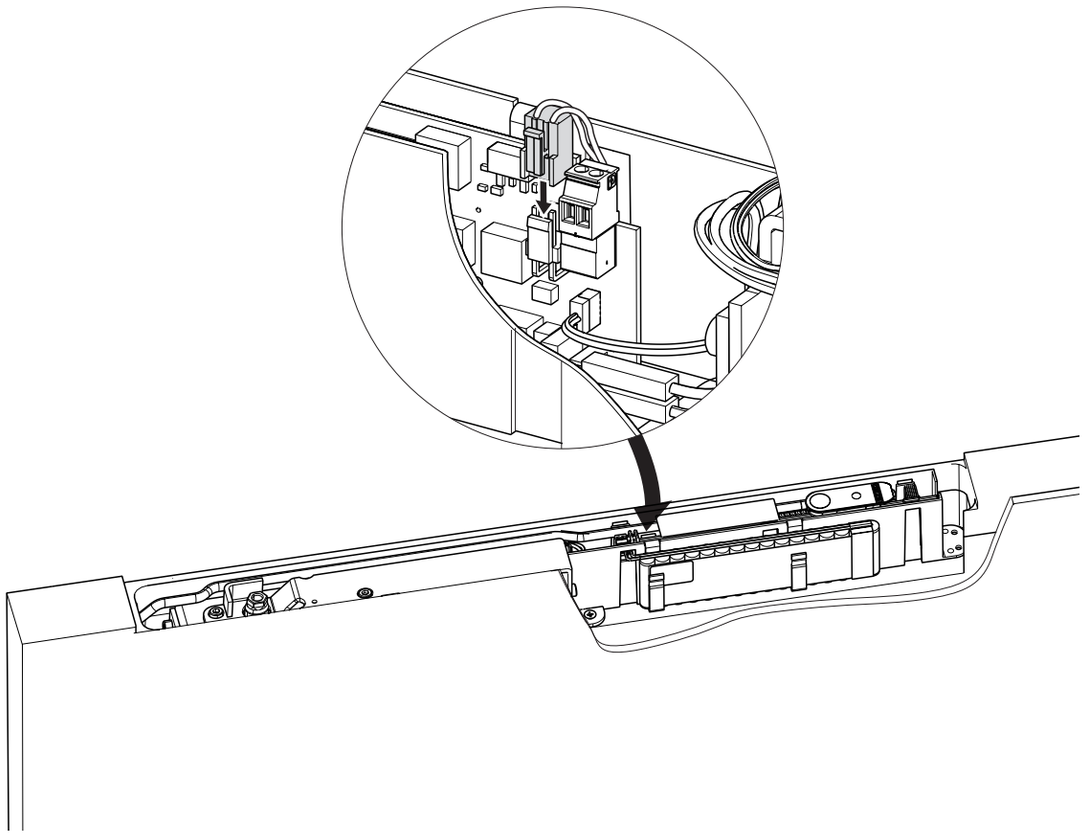

210609_GEZE ID 150650-01_MA_ECturn Inside_SV.indd 26 7/6/2021 2:11:53 PM

6.3.2 Sidoplacerad programomkopplare

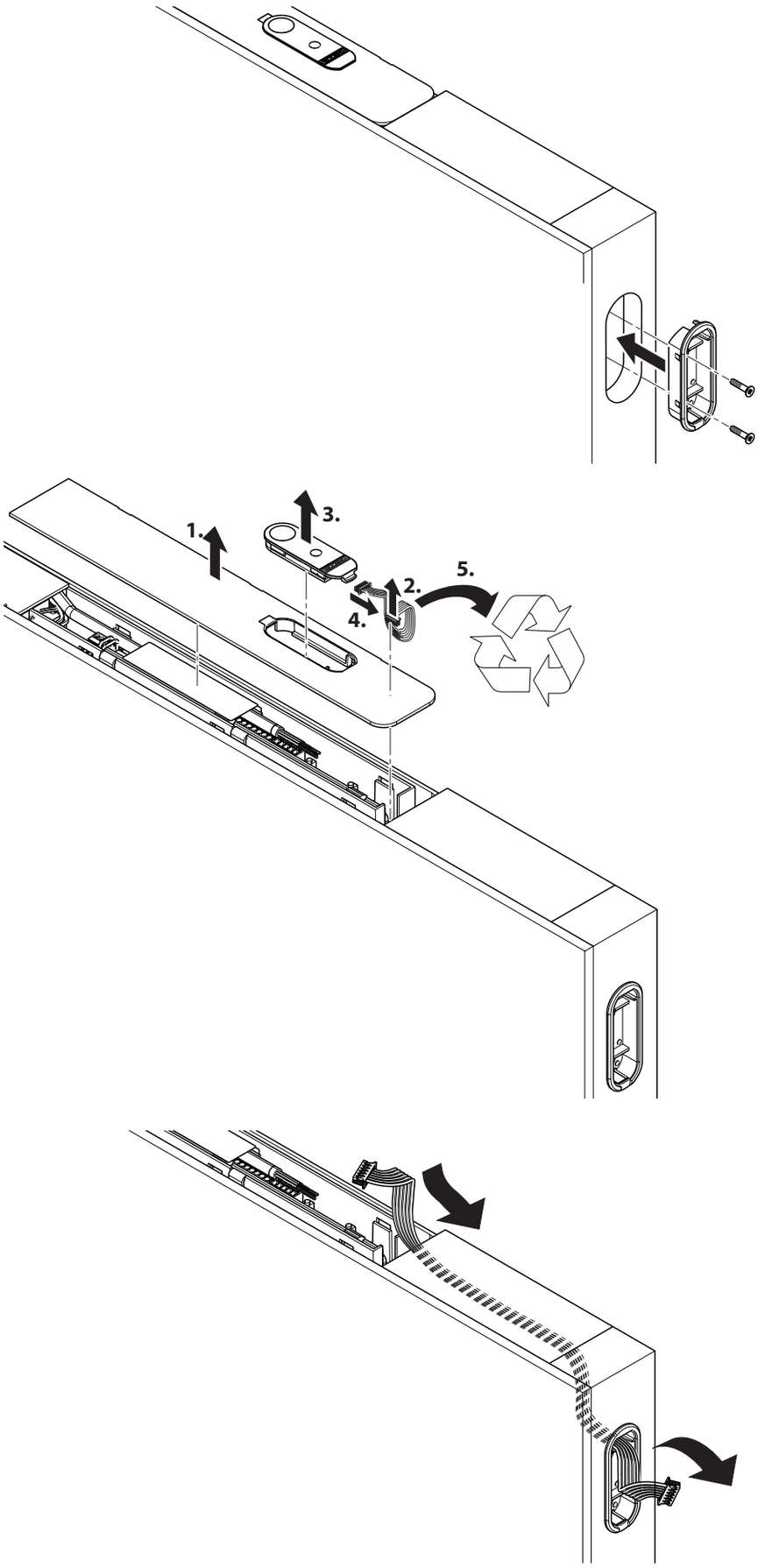

210609_GEZE ID 150650-01_MA_ECturn Inside_SV.indd 27 7/6/2021 2:11:55 PM

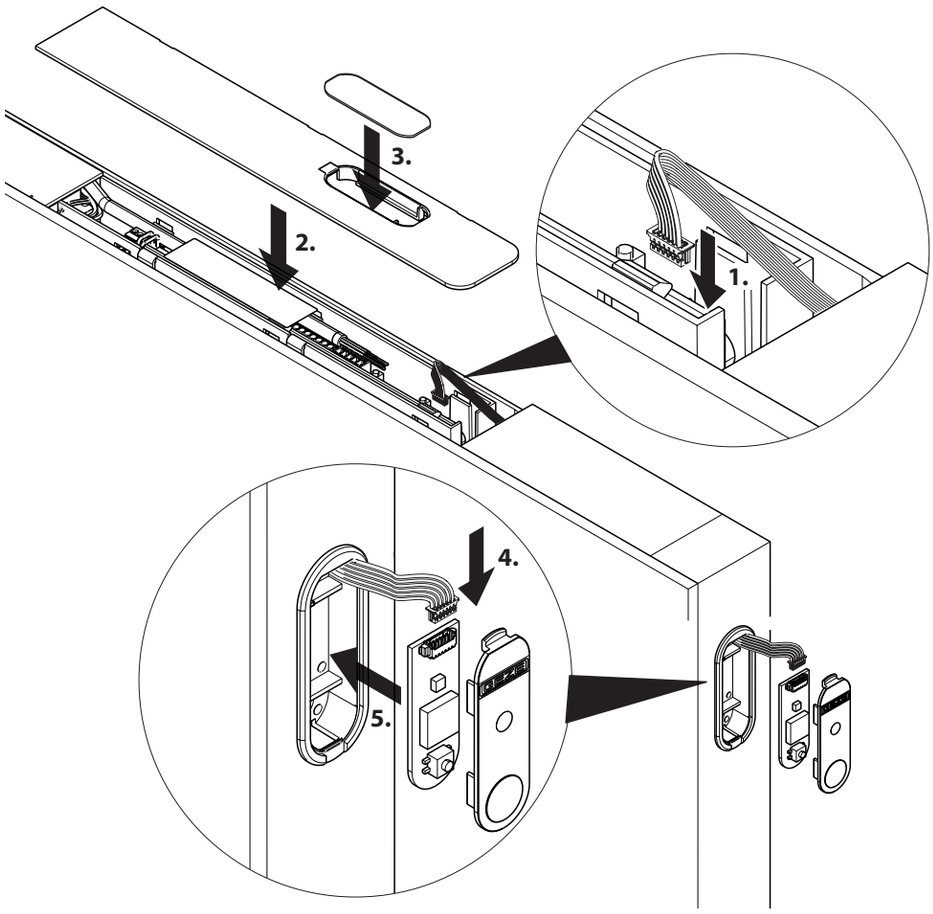

210609_GEZE ID 150650-01_MA_ECturn Inside_SV.indd 28 7/6/2021 2:11:56 PM

6.3.3 Radiokort

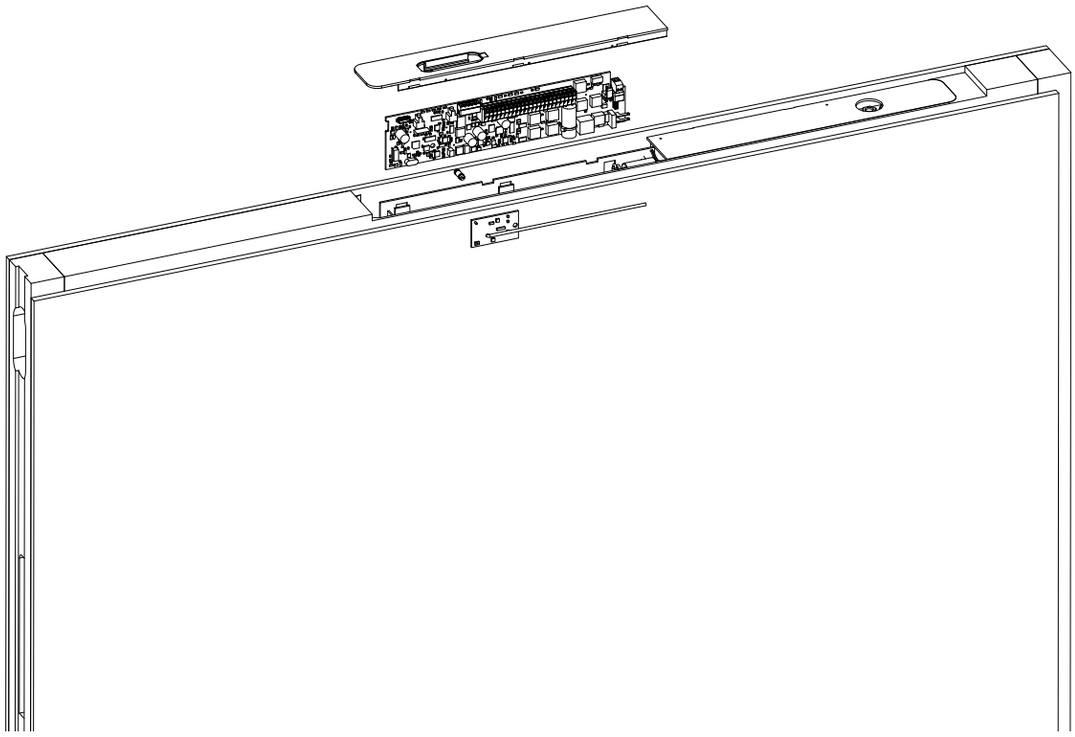

Haka i med fingret eller ett verktyg (aktivering) och lyft försiktigt ut styrkortet

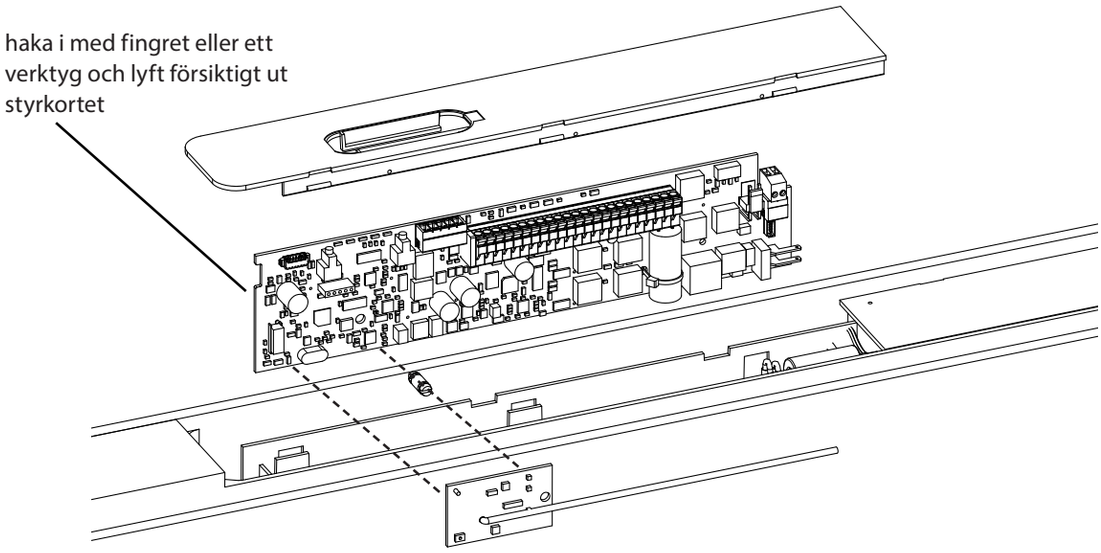

210609_GEZE ID 150650-01_MA_ECturn Inside_SV.indd 29 7/6/2021 2:11:57 PM

7 Driftsättning

7.1 Kollisionstest

▶ Stäng och öppna dörren igen **försiktigt för hand**.
Inga komponenter får vidröra varandra eller hamna i kläm vid rörelserna.

7.2 Öppningsbegränsning

▶ Fixera dörrstoppet med tryckstycke i glidskenan när dörren är öppnad med max. 110° (se "Montering av glidskena" på sidan 22).
▶ Se till vid programmering att dörren inte slår i tryckstycket hårt vid inlärningen utan att dörren stannar upp innan.
Som ett alternativ kan ett dörrstopp monteras.

7.3 Programmering av drivenhet

Om ingen kontaktgivare används (radiomodul, knappbrytare eller liknande.):
▶ Välj "Push & Go" i parametermenyn.

Programmeringen beskrivs mer ingående i kopplingsschemat till ECturn.

▶ Öppna dörren något.
▶ Ta av styrningens lock och låt det hänga i kabeln.
▶ Anslut displayprogramomkopplaren (mat.nr 151524) med RS485-uttaget.
▶ Öppna menypunkten Inlärning (signal).
▶ Dra ur DPS-kontakten.
▶ För dörren manuellt till stängtläge (1:a vändpunkt).
▶ För dörren manuellt till önskat öppetläge (2:a vändpunkt).
▶ För dörren manuellt till ett läge nära stängtläge.
▶ Anslut displayprogramomkopplaren med RS485-uttaget.
▶ Tryck på Enter-knappen och avsluta inlärningsprogrammet (signal).
▶ Dra ur DPS-kontakten och sätt tillbaka styrningens lock.
▶ För dörren manuellt till stängtläge (drivenheten detekterar startläget).

8 Anpassningsmöjligheter

8.1 Vid planering

Avståndet mellan glidskena och drivenhet kan förstoras med hjälp av arm och axelförlängare (6 mm, 13 mm, 16 mm, 20 mm).

8.2 Vid montering (genom kund)

Efter monteringen kan man inte enkelt justera avståndet mellan drivenhet (dörr) och glidskena (karm).
Vid montering av ECturn Inside i ett trädörrblad kan avståndet vid behov förminskas genom att lägga material under motor-växel-enheten.

210609_GEZE ID 150650-01_MA_ECturn Inside_SV.indd 30 7/6/2021 2:11:57 PM

9 Anteckningar

210609_GEZE ID 150650-01_MA_ECturn Inside_SV.indd 31 7/6/2021 2:11:57 PM

Germany
GEZE GmbH
Niederlassung Süd-West
Tel. +49 (0) 7152 203 594
E-Mail: leonberg.de@geze.com

GEZE GmbH
Niederlassung Süd-Ost
Tel. +49 (0) 7152 203 6440
E-Mail: muenchen.de@geze.com

GEZE GmbH
Niederlassung Ost
Tel. +49 (0) 7152 203 6840
E-Mail: berlin.de@geze.com

GEZE GmbH
Niederlassung Mitte/Luxemburg
Tel. +49 (0) 7152 203 6888
E-Mail: frankfurt.de@geze.com

GEZE GmbH
Niederlassung West
Tel. +49 (0) 7152 203 6770
E-Mail: duesseldorf.de@geze.com

GEZE GmbH
Niederlassung Nord
Tel. +49 (0) 7152 203 6600
E-Mail: hamburg.de@geze.com

GEZE Service GmbH
Tel. +49 (0) 1802 923392
E-Mail: service-info.de@geze.com

Austria
GEZE Austria
E-Mail: austria.at@geze.com
www.geze.at

Baltic States
Lithuania / Latvia / Estonia
E-Mail: baltic-states@geze.com

Benelux
GEZE Benelux B.V.
E-Mail: benelux.nl@geze.com
www.geze.be
www.geze.nl

Bulgaria
GEZE Bulgaria - Trade
E-Mail: office-bulgaria@geze.com
www.geze.bg

China
GEZE Industries (Tianjin) Co., Ltd.
E-Mail: chinasales@geze.com.cn
www.geze.com.cn

GEZE Industries (Tianjin) Co., Ltd.
Branch Office Shanghai
E-Mail: chinasales@geze.com.cn
www.geze.com.cn

GEZE Industries (Tianjin) Co., Ltd.
Branch Office Guangzhou
E-Mail: chinasales@geze.com.cn
www.geze.com.cn

GEZE Industries (Tianjin) Co., Ltd.
Branch Office Beijing
E-Mail: chinasales@geze.com.cn
www.geze.com.cn

France
GEZE France S.A.R.L.
E-Mail: france.fr@geze.com
www.geze.fr

Hungary
GEZE Hungary Kft.
E-Mail: office-hungary@geze.com
www.geze.hu

Iberia
GEZE Iberia S.R.L.
E-Mail: info.es@geze.com
www.geze.es

India
GEZE India Private Ltd.
E-Mail: office-india@geze.com
www.geze.in

Italy
GEZE Italia S.r.l
E-Mail: italia.it@geze.com
www.geze.it

GEZE Engineering Roma S.r.l
E-Mail: italia.it@geze.com
www.geze.it

Korea
GEZE Korea Ltd.
E-Mail: info.kr@geze.com
www.geze.com

Poland
GEZE Polska Sp.z o.o.
E-Mail: geze.pl@geze.com
www.geze.pl

Romania
GEZE Romania S.R.L.
E-Mail: office-romania@geze.com
www.geze.ro

Russia
OOO GEZE RUS
E-Mail: office-russia@geze.com
www.geze.ru

Scandinavia – Sweden
GEZE Scandinavia AB
E-Mail: sverige.se@geze.com
www.geze.se

Scandinavia – Norway
GEZE Scandinavia AB avd. Norge
E-Mail: norge.se@geze.com
www.geze.no

Scandinavia – Denmark
GEZE Danmark
E-Mail: danmark.se@geze.com
www.geze.dk

Singapore
GEZE (Asia Pacific) Pte, Ltd.
E-Mail: gezesea@geze.com.sg
www.geze.com

South Africa
GEZE South Africa (Pty) Ltd.
E-Mail: info@gezesa.co.za
www.geze.co.za

Switzerland
GEZE Schweiz AG
E-Mail: schweiz.ch@geze.com
www.geze.ch

Turkey
GEZE Kapı ve Pencere Sistemleri
E-Mail: office-turkey@geze.com
www.geze.com

Ukraine
LLC GEZE Ukraine
E-Mail: office-ukraine@geze.com
www.geze.ua

United Arab Emirates/GCC
GEZE Middle East
E-Mail: gezeme@geze.com
www.geze.ae

United Kingdom
GEZE UK Ltd.
E-Mail: info.uk@geze.com
www.geze.com

GEZE GmbH
Reinhold-Vöster-Straße 21–29
71229 Leonberg
Germany

Tel.: 0049 7152 203 0
Fax.: 0049 7152 203 310
www.geze.com

Der Maßstab DIN ISO 9001 unseres Handelns

GEZE