Vad gör man när…

INSTRUKTIONER FÖR ÅTGÄRDANDE AV FEL PÅ AUTOMATISKA SLAGDÖRRAR

Tack för att du valt ett dörrsystem från GEZE. I detta dokument hittar du en översikt över fel som kan uppkomma på ditt system och instruktioner för hur du kan försöka åtgärda dessa själv.

UPPBYGGNADSSKISS – AUTOMATISKT SLAGDÖRRSSYSTEM

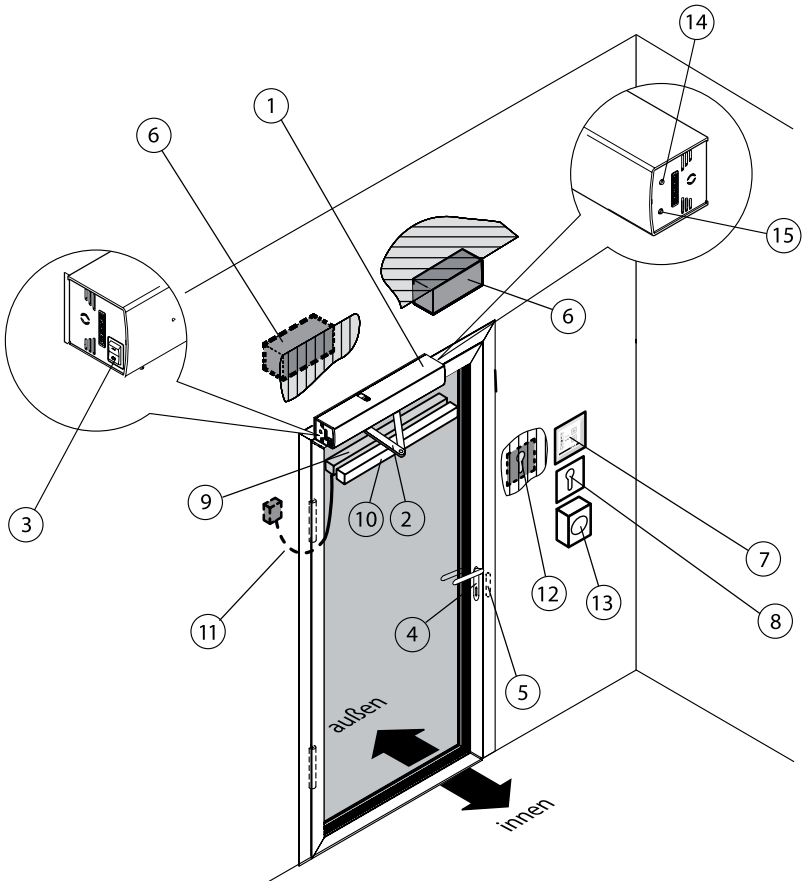

1. Drivenhet
2. Standardarm eller glidskena
3. Intern programomkopplare
4. Dörrhandtag med dörrlås
5. Elslutbleck
6. Kontaktgivare invändigt/utvändigt
7. Programomkopplare/ Displayprogramomkopplare
8. Nyckelknapp
9. Säkerhetssensor öppna
10. Säkerhetssensor stäng
11. Dörrövergångskabel
12. Kontaktgivare behörighet
13. Nödknapp
14. Driftsättsknapp
15. LED för driftsätt

PROGRAMOMKOPPLARE

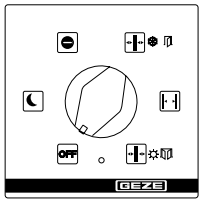

7. Vred

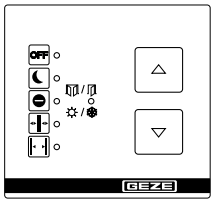

7. Knapp

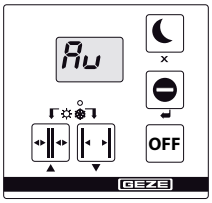

7. Display

Senast uppdaterat 04/20 Med reservation för ändringar

GEZE | SERVICE |

PROBLEMBESKRIVNING	ORSAK	ÅTGÄRD
Dörren öppnas och stängs endast långsamt	Hinder i körvägen (invändigt/utvändigt)	Avlägsna hindret (invändigt/utvändigt) och kontrollera att dörrbladen går lätt.
	När strömmen återupprättats	Avvakta den första stängningen
	Dörren blockeras	Avvakta den första stängningen efter blockeringen
Dörren öppnas och stängs hela tiden	Hinder i körvägen (invändigt/utvändigt)	Avlägsna hindret och kontrollera att dörrbladen går lätt.
	Instrålning eller reflexer, t.ex. reflekterande golv, droppande regn (invändigt/utvändigt)	Kontrollera kontaktgivarnas (6.) avkänningsområde
	Feljusterad rörelsedetektor (6.)	Kontrollera rörelsedetektorernas (6.) avkänningsområde
	Säkerhetssensor (10) Stängning (SIS) nedsmutsad	Säkerhetssensor (10) Rengör stängningen (SIS)
	Säkerhetssensor (10) Defekt eller feljusterad stängning (SIS)	Kontakta servicetekniker
Dörren öppnas endast en liten bit	Hinder i körvägen (invändigt/utvändigt)	Avlägsna hindret och kontrollera att dörrbladen går smidigt (invändigt/utvändigt)
Dörren öppnas inte	Hinder i körvägen (invändigt/utvändigt)	Avlägsna hindret och kontrollera att dörrbladen går smidigt (invändigt/utvändigt)
	Rörelsedetektor (6.) feljusterad eller defekt (foto)	Kontrollera kontaktgivaren (6.) När LED-lampan lyser rött: Kontakta servicetekniker
	Nödstoppsknapp	Lås upp nödknappen (13.)
	Driftsätt "Natt" (14./7.)	Välj ett annat driftsätt (14./7.)
	Driftsätt "Butiksstängning" (14./7.)	Driftsätt (14./7.) "Automatik" ska väljas
	Dörren mekaniskt låst	Lås upp dörren
	Elslutblecket (5.) friger inte	Kontakta servicetekniker
	Brandlarm aktivt	Tryck på återställningsknappen (14./7.)
	Drivenheten defekt	Kontakta servicetekniker
Dörren stängs inte	Säkerhetssensor (10) Stängning (SIS) nedsmutsad	Säkerhetssensor (10) Stängning (SIS) ska rengöras
	Säkerhetssensor (10) Defekt eller feljusterad stängning (SIS)	Kontakta servicetekniker
	Hinder i körvägen (invändigt/utvändigt)	Avlägsna hindret och kontrollera att dörrbladen går smidigt (invändigt/utvändigt)
	Rörelsedetektorn (6.) aktiveras oavbrutet	Kontrollera kontaktgivaren (6.), Kontakta servicetekniker vid behov
	Driftsätt "Kontinuerligt öppen" (14./7.)	Välj ett annat driftsätt (14./7.)
	Knappen med strömstöt är aktiv	Avsluta aktiveringen genom ytterligare en tryckning på knappen
Programomkopplaren (14./7.) kan inte längre användas	Programomkopplaren (14./7.) är spärrad	Programomkopplaren (14./7.) ska friges
	Programomkopplare (14./7.) defekt	Kontakta servicetekniker
Programomkopplaren (14./7.) visar "88"	Fel på anslutningen mellan programomkopplaren (14./7.) och styrningen	Slå från nätspänningen och slå till igen, kontakta servicetekniker vid behov
	Programomkopplaren (14./7.) eller styrning defekt	Kontakta servicetekniker
	Kommunikationsavbrott	Slå från nätspänningen och slå till den igen
Displayprogramomkopplaren (14./7.) är släckt	Strömavbrott	Kontrollera nätsäkringen
	Fel på anslutningen mellan programomkopplaren (14./7.) och styrningen	Kontakta servicetekniker
	Programomkopplaren (14./7.) eller styrning defekt	Kontakta servicetekniker
Indikering av felmeddelanden på displayprogramomkopplaren (14./7.)	Fel i anläggningen	Notera felmeddelandet. Upp till 10 olika olika felmeddelanden visas efter varandra. Indikeringen växlar ca var tionde sekund, kontakta servicetekniker vid behov
LED för driftsätt (15.) blinkar rött, grönt eller blått vid felmeddelande (endast vid Powerturn)	Felmeddelande	Kontakta servicetekniker
LED för driftsätt (15.) blinkar gult vid initiering efter strömavbrott, 2x snabbt (endast vid Powerturn)	Initiering strömavbrott	Vänta på initieringen (dörren öppnas och stängs en gång med långsam hastighet)

Senast uppdaterat 03/17 Rätten till ändringar förbehålls

GEZE | SERVICE |

KONTAKT

Om en störning kvarstår är du välkommen att kontakta oss.
Teamet från GEZE Service står till din tjänst:

GEZE Service: **Tel.: +46 (0)8 732 34 00**
GEZE Teknisk support: **Tel.: +46 (0)8 732 34 00**

E-post: sverige.se@geze.com

Senast uppdaterat 03/17 Rätten till ändringar förbehålls

GEZE Scandinavia AB
Mallslingan 10
BOX 7060
SE-187 11 Täby

www.geze.com

GEZE
SERVICE