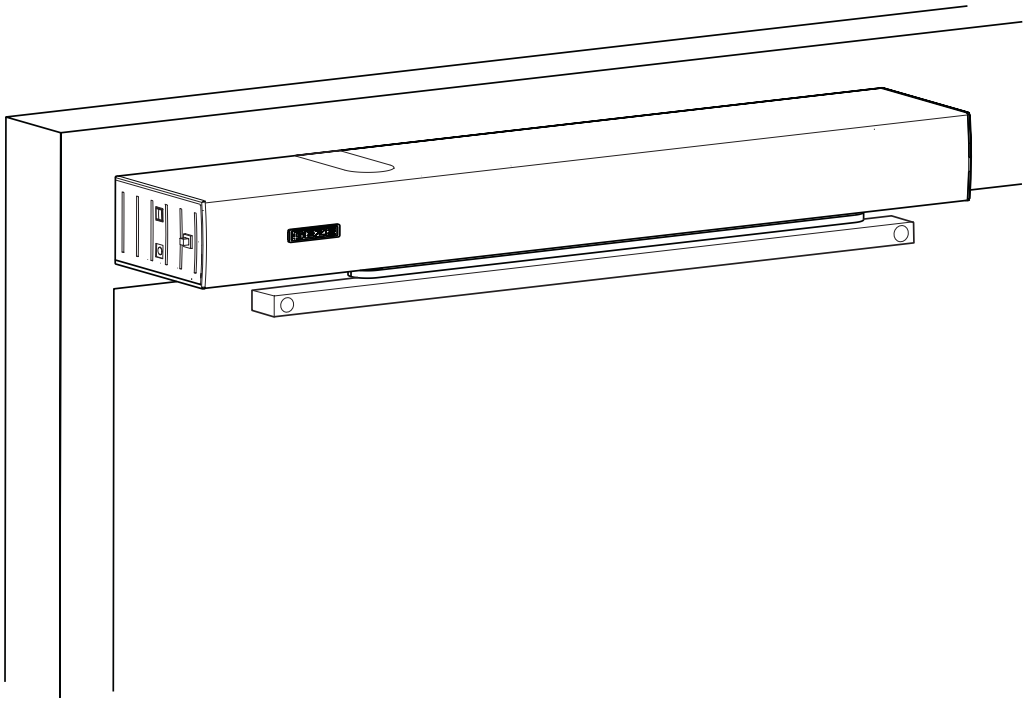

Powerturn

Gäller för följande varianter:

Powerturn (1/2 dörrblad)

Powerturn F (1 dörrblad)

Powerturn F-IS (2 dörrblad)

Powerturn F/R (1/2 dörrblad)

Powerturn IS/TS (2 dörrblad)

Powerturn F-IS/TS (2 dörrblad)

Powerturn F/R-IS/TS (2 dörrblad)

156562-03

Bruksanvisning

SE Användarhandbok

GEZE

Innehållsförteckning

1 Inledning ... 3
1.1 Symboler och illustrationer ... 3
1.2 Produktansvar ... 3
1.3 Specialfall ... 3
1.4 Mer information ... 3
1.5 Begrepp ... 4

2 Grundläggande säkerhetshänvisningar ... 6

3 Beskrivning ... 7
3.1 Monteringssätt och utföranden ... 7
3.2 Uppbyggnad ... 7
3.3 Översikt, driftlägen ... 8
3.4 Manöverelement ... 8
3.4.1 Driftlägesknapp med driftlägesindikering ... 8
3.4.2 Mekanisk programomkopplare MPS (tillval) ... 9
3.4.3 Displayprogramomkopplare (tillval) ... 9
3.5 Dörr i normal drift ... 10

4 Handhavande ... 11
4.1 Välja driftläge ... 11
4.1.1 Välj driftläge i driftlägesknappen ... 11
4.1.2 Välj driftläge i den mekaniska programomkopplaren MPS ... 12
4.1.3 Välj driftläge i displayprogramomkopplaren ... 12

5 Felavhjälpande ... 13

6 Rengöring och underhåll ... 14
6.1 Rengöring ... 14
6.2 Underhåll ... 14
6.3 Kontroll genomförd av behörig personal ... 14

7 Tekniska data ... 15

1 Inledning

1.1 Symboler och illustrationer

Varningar
I denna bruksanvisning används varningsanvisningar för att uppmärksamma dig på faror som kan leda till materiella skador eller personskador.
- ▶ Läs och beakta alltid dessa varningar.
- ▶ Följ alla anvisningar som är markerade med följande varningssymboler och varningsord.

Varningssymbol	Signalord	Betydelse
⚠	**SE UPP**	Risk för personer. I annat fall kan lätta till medelsvåra personskador uppstå.

Ytterligare symboler och illustrationer
För att förtydliga en korrekt hantering har viktig information och tekniska hänvisningar markerats särskilt.

Symbol	Betydelse
❗	betyder ”Viktig hänvisning”; information för undvikande av sakskador
ℹ	Betyder ”Extra information” Användarens uppmärksamhet avseende viktig tilläggsinformation skall öka. Visserligen hotar ingen fara för personer eller egendom men det är av värde att läsa igenom tilläggsinformationen uppmärksamt.
▶	Symbol för en åtgärd: Du måste vidta en åtgärd. ▶ Om flera åtgärder föreskrivs måste de genomföras i den ordningsföljd som anges.

1.2 Produktansvar

Enligt det ansvar som tillverkaren åläggs enligt produktansvarslagen skall den information som finns i denna broschyr (produktinformation och ändamålsenlig användning, felanvändning, produktprestanda, produktunderhåll, informations- och instruktionsskyldighet) beaktas. Tillverkaren frånsäger sig allt ansvar om användaren inte följer informationen.

1.3 Specialfall

I vissa fall kan avvikelser uppstå från uppgifterna i denna manual. Exempel:
- ▫ Särskild kabeldragning
- ▫ Särskilda funktionsinställningar (parametrar)
- ▫ Specialprogramvara
- ▶ Mer information fås av ansvarig servicetekniker.

1.4 Mer information

Information för idrifttagning och service återfinns i följande dokument:
- ▫ Kopplingsschema Powerturn
- ▫ Monteringsanvisning Powerturn

1.5 Begrepp

Begrepp	Förklaring
Gångjärnssida	Den sida av dörren där de gångjärn som dörrbladet är upphängt i sitter. I vanliga fall den sida av dörren som är i öppningsriktningen.
Anslagssida	Den sida av dörren som är mitt emot gångjärnssidan. I vanliga fall den sida av dörren som är i stängningsriktningen.
Aktivt dörrblad	Huvuddörrbladet hos en dubbeldörr. Det aktiva dörrblådet måste öppnas som första dörrblad vid passerande av dörren, och får stängas som sista dörrblad.
Passivt dörrblad	Sidodörrbladet hos en tvåbladsdörr. Det passiva dörrbladet får öppnas först vid passerande av dörren efter det att det aktiva dörrbladet har lämnat stängningsläget, måste stängas igenom som första dörrblad.
Inre aktiveringselement (KI)	Knappar, brytare eller rörelsedetektorer för aktivering av dörrdriften. Aktiveringselementet sitter inom det område som stängs av med dörren. Aktiveringsfunktion endast i driftlägena AUTOMATIK och STÄNGNINGSDAGS. I driftläge NATT/OFF har aktiveringselementet ingen funktion.
Aktiveringselement yttre (KA)	Knappar, brytare eller rörelsedetektorer för aktivering av dörrdriften. Aktiveringselementet sitter utanför det område som stängs av med dörren. Aktiveringsfunktion i driftstatus AUTOMATIK. I driftlägena STÄNGNINGSDAGS och NATT/OFF har aktiveringselementet ingen funktion.
Aktiveringselement behörigt (KB)	Åtkomstkontroll (t.ex. nyckelbrytare eller kortläsare) för aktivering av dörrautomatiken genom behöriga personer. Aktiveringsfunktionen är aktiv i driftlägena AUTOMATIK, STÄNGNINGSDAGS och NATT/OFF.
Aktiveringselement med strömstötfunktion	Knapp för öppning och stängning av dörren. Aktiveringsfunktion endast i driftlägena AUTOMATIK och STÄNGNINGSDAGS. Dörren öppnas automatiskt vid en första knapptryckning och stängs igen vid nästa knapptryckning automatiskt. Funktionen kan aktiveras vid driftsättning genom parametrering med hjälp av displayprogramomkopplare, ST 220 eller GEZEconnects. Om aktiveringselementet med funktionen ”Strömstöt” är anslutet till styrningen, öppnas båda dörrbladen även vid frånslagen aktivering av det passiva dörrbladet.
Push&Go	Om dörren öppnas manuellt när Push&Go-funktionen är aktiverad vid driftläge AUTOMATIK, tar automatikfunktionen över så snart en viss inställbar öppningsvinkel uppnåtts.
Säkerhetssensor öppna (SIO)	Närvarodetektor (t.ex. Aktiv-infraröd-ljusbom) för avsäkring av dörrens svängningsområde i öppningsriktningen. Sensorn sitter vanligtvis på dörrbladet på gångjärnssidan.
Säkerhetssensor stänga (SIS)	Närvarodetektor (t.ex. aktiv-infraröd-ljusbom) för avsäkring av dörrens svängningsområde i stängningsriktningen. Sensorn sitter vanligtvis på dörrbladet på anslagssidan.
Nödstopp	Självlåsande brytare, med vars hjälp ett omedelbart stopp av dörrautomatiken kan utlösas vid en farlig situation. Dörrautomatiken stannar i sitt aktuella läge tills användaren låser upp nödstoppbrytaren igen, och därmed avslutar nödstoppsläget.
Lågenergidrift	GEZE Powerturn kan användas som lågenergidrift. I lågenergidrift reduceras kraften vid öppning och stängning av dörren till 67 N och öppnings- och stängningstiden reduceras. Det minskar risken för hopstötning med en person genom det rörliga dörrbladet. Om dörren passseras av särskilt skyddsvärda personer krävs särskilda åtgärder för eliminering av beröringsrisken (t.ex. användning av säkerhetssensorer).

Begrepp	Förklaring
Integrerad koordinator	**Elektrisk integrerad koordinator** I normalfall koordineras dörrbladen med automatik med två dörrblad genom dörrautomatikens styrningar. Det passiva dörrbladet stängs först. Det aktiva dörrbladet stannar i öppet läge tills det passiva dörrbladet har nått stängt läge och börjar därefter stängas. **Integrerad koordinator (-IS)** Vid strömavbrott regleras koordineringen av dörrbladen på dubbeldörrssystem mekaniskt med Powerturn F-IS och Powerturn. Dörrbladen stängs via automatikens energiackumulator, varvid det aktiva dörrbladet hålls öppet av den integrerade mekaniska koordinatorn. När det passiva dörrbladet har nått stängningsläget frisläpper det det aktiva dörrbladet via mekaniken i den integrerade koordinatorn, så att det kan stängas fullständigt
Elektrisk dörröppnare	**Arbetsströmsdörröppnare** Version med växelström eller likström. När dörrautomatiken aktiveras kopplas elslutblecket till genom dörrautomatikens styrning, under förutsättning att dörren är i stängt läge. Elslutblecket förblir aktivt tills dörren har lämnat stängt läge. **Viloströmselslutbleck** Utförande som likströmselslutbleck. Dörröppnaren kopplas från när dörrautomatiken aktiveras under förutsättning att dörren är i stängningsläge. Elslutblecket förblir frånkopplat tills dörren har lämnat stängningsläge.
Låskolvskontakt	Låskolvskontakten är en integrerad kontakt i dörrlåset som aktiveras av låskolven när dörren stängs mekaniskt. Den meddelar styrningen att dörren är mekaniskt låst och därför inte går att öppna med dörrautomatiken. I detta fall ignorerar styrningen aktiveringarna genom alla aktiveringselement.
Reset	Knapp för återidrifttagning av automatiken efter inkoppling av driftsspänningen eller efter avslutat brandlarm. När knappen trycks aktiveras självhållarkopplingen som är integrerad i automatiken och därigenom kopplas automatiken till.
Slagfunktion	När dörren stängs i strömlöst tillstånd hindras dörrbladet av dörröppnarens låsfall. För att dörren på ett säkert sätt ska kunna kringgå låsets fall när den stänger, aktiveras en slutlägesbrytare som är integrerad i automatiken när en viss öppningsvinkel har nåtts och reducerar bromskraften. Dörren accelererar och slår med ökad hastighet mot låset. Om systemet är strömförsörjt regleras denna funktion av styrningen.
Dörrstängningsdrift	I automatisk drift (normaldrift) kan svängdörrsautomaten uppträda som en dörrstängare. Det innebär att den stänger momentreglerat. Detta stängningsmoment kan ställas in och anpassas efter passeringssituationen.
Servodrift	Om en servodrift används, stödjer svängdörrsautomatiken det manuella passerandet med ett moment. För detta stöd kan stödmomentet och tidsperioden ställas in.

2 Grundläggande säkerhetshänvisningar

För användaren

Läs noggrant igenom och följ anvisningarna i den här bruksanvisningen innan du tar dörren i drift. Beakta alltid följande säkerhetshänvisningar:

- Beakta de drifts-, underhålls- och reparationsvillkor som anges av GEZE.
- Idrifttagning, föreskriven montering, underhålls- och reparationsarbeten måste utföras av experter som har auktoriserats av GEZE.
- Anslutning till nätspänningen måste göras av behörig elektriker.
- Utan tillstånd från GEZE får inga ändringar av anläggningen utföras.
- Vid egenmäktiga förändringar av anläggningen ikläder sig GEZE inget ansvar för härur resulterande skador.
- Användaren ansvarar för att anläggningen drivs på ett säkert sätt.
- Låt servicetekniker kontrollera regelbundet att anläggningen drivs på ett säkert sätt.
- Om säkerhetsanordningar manipuleras och därmed inte längre uppfyller sitt syfte, är det förbjudet att använda dörrarna. Servicetekniker måste informeras omgående.
- Säkerställ att säkerhetsdekalerna sitter fastsatta på glasdörrblad och befinner sig i läsligt skick.
- Skydda programomkopplaren mot obehörig åtkomst.
- Risk för personskador genom vassa kanter på automatiken vid nedtagning av kåpan
- Risk för personskador genom nedhängande komponenter
- Produkten kan användas av barn från 8 års ålder och däröver samt av personer med försämrad fysisk, sensorisk eller mental kapacitet eller brist på erfarenhet och kunskap, om de står under överinseende eller har fått instruktioner om hur produkten används på ett säkert sätt och förstår de därmed förknippade farorna.
- Barn får inte leka med produkten.
- Rengöring och underhåll genom användaren får inte utföras av barn utan överinseende.

För servicetekniker

- Vid kombination av externa fabrikat ikläder sig GEZE inget ansvar.
- Kombinera externa fabrikat med originaldelar endast med godkännande från GEZE. Även för reparations- och underhållsarbeten måste originaldelar från GEZE användas.
- Nätanslutning och skyddsledarkontroll måste utföras enligt DIN VDE 0100-610.
- Som frånskiljningsanordning på nätsidan används en 16 A säkringsautomat i byggnaden som frånskiljer anläggningen från nätet.

3 Beskrivning

3.1 Monteringssätt och utföranden

- Dörrautomatiken kan monteras med karmmontering på dörröverstycket eller med dörrbladsmontering på dörrbladet.
- Dörrautomatiken finns för dörrar med ett eller dubbla dörrblad.
- System Powerturn F-IS och Powerturn F-IS/TS kan monteras endast i karmmontering.

3.2 Uppbyggnad

Det illustrerade dörrsystemet är endast en principskiss.
Av tekniska skäl kan inte alla möjligheter illustreras här.
Manöverelementen kan anordnas individuellt.

Exempel: Dörrautomatik Powerturn, ett dörrblad, karmmontering

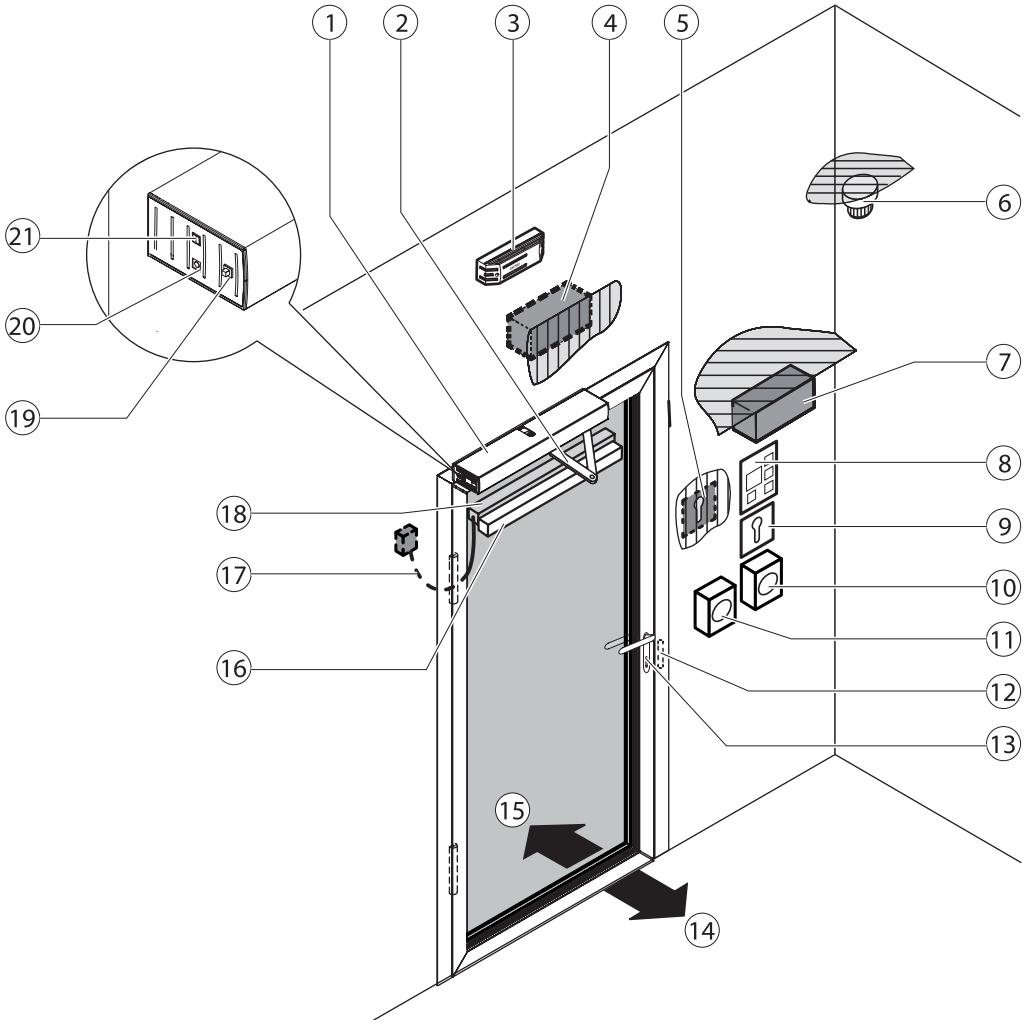

1	Dörrautomatik	
2	Stänger eller rullskena	
3	Rökdetektorcentral [2]	
4	Aktiveringselement yttre (KA)	(tillval)
5	Aktiveringselement behörighet (KB)	(tillval)
6	Rökomkopplare [2]	
7	Inre aktiveringselement (KI)	(tillval)
8	Programomkopplare	(tillval)
9	Nyckelbrytare för frikoppling av programväljare	(tillval)
10	Nödstoppsbrytare	(tillval)
11	Manuell stängningsknapp "STÄNG DÖRR" [2]	
12	Elektrisk dörröppnare	(tillval)
13	Dörrhandtag med dörrlås	(i byggnaden)
14	Byggnad inre	
15	Byggnad yttre	
16	Säkerhetssensor stänga (SIS)	(tillval)
17	Dörrövergångskabel	(tillval)
18	Säkerhetssensor öppna (SIO)	(tillval)
19	Återställningsknapp	
20	Bussning för serviceadapter ST 220 och Bluetooth-adapter	
21	Driftlägesknapp med driftlägesindikering	

[2] tillval, i kombination med Powerturn F

3.3 Översikt, driftlägen

I Powerturn kan följande driftlägen ställas in:

- Automatikdrift
- Stängningsdags
- Permanent öppen
- Natt
- OFF

Driftläge	MPS/MPS-ST*	DPS: Knapp	DPS: Display	Förklaringar
Automatik			Au	Dörren öppnar och stänger igen. Aktiveringselementen inne och ute är aktiva. Se även kapitel 3.5.
▫ Öppna 2 dörrblad		+		Samtidig nedtryckning av båda knapparna växlar driftläge mellan 1-dörrblads öppna och 2-dörrblads öppna.
▫ Öppna 1 dörrblad		+		I DPS lyser LED i 1-dörrbladsdrift.
Stängningsdags			LS	Dörren öppnar och stänger igen endast när någon går ut. Endast aktiveringselementen inne är aktiva.
Permanent öppen			do	Dörren förblir öppen.
Natt			nA	Dörren öppnas och stängs endast vid aktivering via nyckelbrytare. Aktiveringselementen inne och ute är aktiva.
OFF	OFF	OFF	oF	Dörren är frikopplad och kan förflyttas för hand. Aktiveringselementen inne och ute är aktiva.

* mekanisk programomkopplare (MPS)/mekanisk programomkopplare med inbyggd nyckelknapp (MPS-ST)

** Displayprogramomkopplare

3.4 Manöverelement

Driftlägena kan ställas in med följande manöverelement:

- Driftlägesknapp (21) på dörrautomatiken (se kapitel 3.4.1)
- Mekanisk programomkopplare MPS med/utan integrerad nyckelknapp (tillval) (se kapitel 3.4.2)
- Displayprogramomkopplare (tillval) (se kapitel 3.4.3)

3.4.1 Driftlägesknapp med driftlägesindikering

Med driftlägesknappen (21) kan man välja driftläge i dörrautomatiken. Driftlägesindikatorn (21) lyser i färgen för det aktuella driftläget:

Driftlägesindikeringar

Driftläge	Färg på driftindikatorn (21)
Från	–
Natt	Röd
Stängningsdags	Vit
Automatik	Grön
Permanent öppen	Blå

Info- och felindikeringar

Status	Färg på driftindikatorn (21)
Styrningen är inte inlärd	Gult (permanent sken)
Styrningen är inte initialiserad	lyser periodiskt i färgen för aktuellt driftläge med avbrott för två korta blinkimpulser (1 Hz)
Det finns ett eller flera fel	Blinkar snabbt (10 Hz) i färgen för det aktuella driftläget
Driftlägesknappen är deaktiverad	Driftlägesindikeringen är frånslagen

I driftläget Off har driftindikatorn ingen felindikering (21).

3.4.2 Mekanisk programomkopplare MPS (tillval)

- Kan anslutas som komplement till driftlägesknappen (21).

I den mekaniska programomkopplaren MPS väljer man anläggningens driftläge varvid tillhörande program visas.
Den mekaniska programomkopplaren är åtkomlig för alla utan nyckelbrytare.

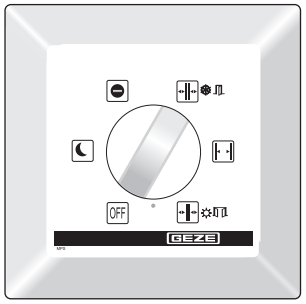

Mekanisk programomkopplare MPS

I den mekaniska programomkopplaren MPS-ST är valet av driftläge spärrat om den medlevererade nyckeln tas ur.

Mekanisk programomkopplare MPS-ST
med integrerad nyckelbrytare

3.4.3 Displayprogramomkopplare (tillval)

- Kan även anslutas till den interna driftlägesknappen.

Om en punkt visas nere till höger på displayen, kräver systemet underhåll.

Om en punkt visas i mitten av displayen har dörren ännu inte initialiserats fullständigt efter tillkoppling av nätspänningen. Initialiseringen sker automatiskt när dörrens automatik öppnar och stänger.

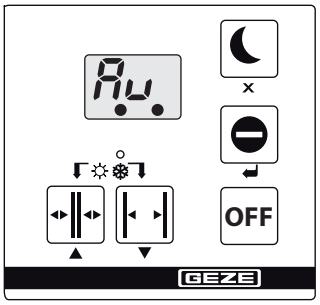

Displayprogramomkopplare

3.5 Dörr i normal drift

I normal dörrdrift öppnas och stängs dörren automatiskt.
Vid användning av Powerturn IS/TS öppnas endast det aktiva dörrbladet automatiskt. Det passiva dörrbladet måste öppnas för hand.

Vad händer?	Vad gör dörren?
Ett aktiveringselement (knapp, brytare eller rörelse-Detektor) utlöses.	Dörren öppnar, väntar under öppethållandetiden och stänger igen.
Säkerhetssensorn stänga (SIS) aktiveras när dörren är öppen (t.ex. fotocell, ljusbarriär).	Dörren förblir öppen.
Säkerhetssensorn stänga (SIS) aktiveras när dörren håller på att stänga.	Beroende på parameterinställning öppnas dörren omedelbart igen eller stoppar.
Säkerhetssensorn öppna (SIO) aktiveras när dörren håller på att öppna.	Dörren stannar och blir kvar i det aktuella läget till slutet av aktiveringen (dörr öppnar) eller till slutet av öppethållandetiden (dörr stänger).
Säkerhetssensorn öppna (SIO) aktiveras när dörren är stängd.	Dörren förblir stängd.
En person rör sig mot den öppna dörren och en rörelsedetektor aktiveras.	Dörren förblir öppen.
En person rör sig mot dörren som håller på att stänga och en rörelsedetektor aktiveras.	Dörren öppnar omedelbart igen.
Dörren möter ett hinder när den håller på att öppna. Säkerhetssensor öppna har inte aktiverats.	Dörren stannar, väntar och försöker gå till öppetläge en gång till med reducerad kraft. Därefter stänger dörren igen.
Dörren möter ett hinder när den håller på att stänga. Säkerhetssensor stäng har inte aktiverats.	Dörren öppnar omedelbart igen, väntar under öppethållandetiden och stänger med reducerad hastighet. Vid användning av dörrstängningsdriften med deaktiverad säkerhetssensor stänga trycker automatiken mot hindret med inställd kraft.

Ytterligare dörrfunktioner

Vilken brytare/knapp?	Vilken funktion har brytaren/knappen?
Nödbrytare	Dörren stannar omedelbart (i alla driftlägen) och stannar kvar i aktuellt läge tills nödstoppbrytaren frigörs.
Nyckelbrytare i displayprogramomkopplaren	Om en nyckelbrytare är ansluten i displayprogramomkopplaren kan man spärra resp. frisläppa hanteringen av displayprogramomkopplaren med den.
Aktiveringselement behörighet (KB) (t.ex. nyckelbrytare utvändigt)	Dörren öppnar en gång och stänger igen när öppethållandetiden har gått ut. Inställt driftläge bibehålls.
Aktiveringselement med radiokort	Dörren öppnar en gång och stänger igen när öppethållandetiden har gått ut. Inställt driftläge bibehålls. Om knappen trycks in i mer än 5 sekunder för radiokanal 1, växlar styrningen till driftläge DO. Om knappen trycks in i 5 sekunder igen, växlar styrningen tillbaka till driftläge AU.
Knappfunktionen	Med knappfunktionen kan man aktivera den automatiserade dörren. Normal knappfunktion: ▫ Knappkontakten öppnar dörren och dörren är kvar i öppetläge. ▫ Knappkontakten stänger dörren. Knappfunktion med öppethållandetid: ▫ Knappkontakten öppnar dörren. ▫ Knappkontakten stänger dörren eller dörren börjar stängas efter öppethållandetiden.

Vilken brytare/knapp?	Vilken funktion har brytaren/knappen?
Dubbelknapp	Vid automatik med 2-dörrblad kan man ansluta en knapp med dubbelfunktion via en parametrerbar knapp. Med en knapptryckning kan man då öppna 1-dörrblad eller 2-dörrblad, beroende på önskemål. Med ett knapptryck öppnas endast det aktiva dörrbladet och det stängs när öppethållandetiden löpt ut. Efter två på varandra följande knappmanövrer inom 1,5 s öppnas båda dörrbladen och stängs efter öppethållandetiden med två dörrblad.
Nödlåsning	Vid användning av nödlåsningen kan man få 1-dörrblads- eller 2-dörrbladssystemet att stänga omedelbart via en brytare. Dörrarna stängs med inställd kraft och utan säkerhetssensorer och hinderregistrering. Ökad risk för personskador.
WC-styrning	När man har tryckt på den stora knappen på utsidan av toaletten öppnas dörren och stängs automatiskt när öppethållandetiden har löpt ut. Med aktivering av knappen i WC-cellen växlar anläggningen till driftläge stängningsdags varvid den utvändiga knappen inte längre öppnar dörren. Samtidigt talar lamporna om att toaletten är upptagen. Dörröppnaren som förses med ström förhindrar manuell öppning av dörren utifrån. Med en ny aktivering av den ”invändiga” knappen eller genom manuell öppning inifrån avbryts WC-funktionen (driftläge stängningsdags) och automatiken går över till driftläge automatik igen. Upptaget-indikeringarna och lamporna slocknar.

4 Handhavande

De inställda parametrarna i automatikfunktionerna får ändras endast av servicetekniker.

4.1 Välja driftläge

4.1.1 Välj driftläge i driftlägesknappen

Driftlägesväljaren kan deaktiveras av servicetekniker.

Ändra driftläge (på enkeldörrar eller aktivt dörrblad)

▶ Tryck kort på driftlägesknappen (21) med driftlägesindikering.
Driftlägesindikatorn (2) stegar ett driftläge vidare. Själva automatiken ändrar driftläge först 1 sekund efter den senaste knapptryckningen till det nya driftläget.
Driftlägesföljd, inom parentes färgen på driftlägesindikatorn:
… → OFF (–) → natt (rött) → stängningsdags (vitt) → automatik (grönt) → permanent öppen (blått) → OFF (–) → natt (rött) → …
Tack vare fördröjningen på 1 sekund kan driftläget ändras från t.ex. Automatik via permanent öppen till natt utan att dörren öppnar vid permanent öppen.

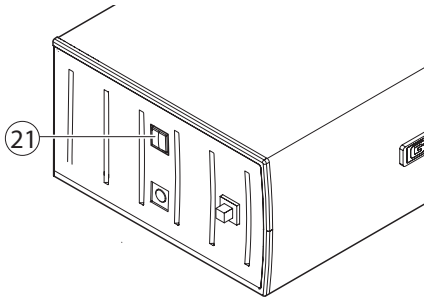

Ändra driftläge (för passivt dörrblad)
▶ Tryck kort på driftlägesknappen (21) med driftlägesindikering.
Automatiken i det passiva dörrbladet slås till och ifrån.
Om automatiken är tillslagen lyser driftindikatorn i färgen för det aktuella driftläget (se kapitel 3.4.1).
Om automatiken är frånslagen lyser driftindikatorn inte.

4.1.2 Välj driftläge i den mekaniska programomkopplaren MPS

Med programomkopplare MPS

▶ Vrid vridbrytaren (22) till önskat driftläge.

Driftläget är inställt.

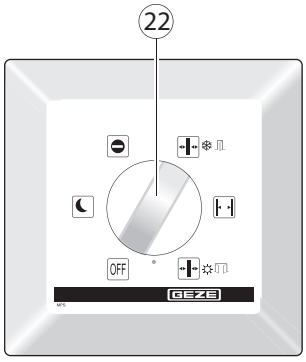

Mekanisk programomkopplare MPS

Med programomkopplare MPS- ST (nyckelbrytare)

Den mekaniska programväljaren MPS-ST kan endast betjänas med medföljande nyckel (23).

▶ Sätt i nyckeln (23) i den mekaniska programomkopplaren MPS-ST.

▶ Vrid nyckelvridbrytaren (24) till önskat driftläge.

Driftläget är inställt.

▶ Ta ur nyckeln.

Den mekaniska programomkopplaren MPS-ST är spärrad.

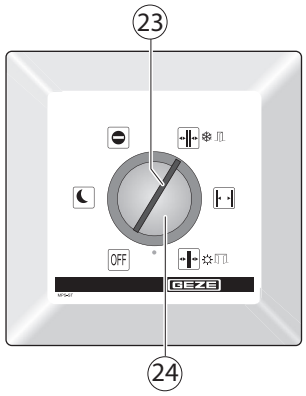

Mekanisk programomkopplare MPS-ST
med integrerad nyckelbrytare

4.1.3 Välj driftläge i displayprogramomkopplaren

▶ Tryck på önskat driftläge i displayprogramomkopplaren.

Driftläget är inställt och visas på displayen (25).

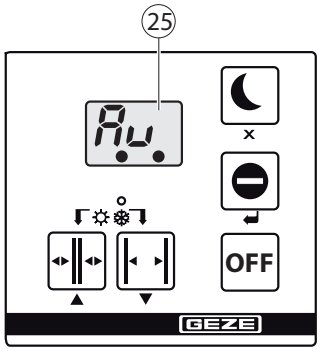

Displayprogramomkopplare

Felmeddelanden på displayen

Om ett fel uppträder i anläggningen visas det ca var 10 sekund i displayprogramomkopplaren.

▶ Läs av numret på felmeddelandet, notera det och kontakta servicetekniker.

5 Felavhjälpande

Problem	Orsak	Åtgärd
Dörren öppnar och stänger endast långsamt	Hinder i rörelsesträckan	▶ Åtgärda hindret och kontrollera dörrbladets gång ▶ Låt dörren stängas helt en gång; efter hindret rör sig dörren med säker hastighet fram tills att en komplett stängningsprocedur är avslutad.
	Säkerhetssensorn stänga (SIS) nedsmutsad	▶ Rengör säkerhetssensorn stänga ▶ Låt dörren stängas helt en gång; efter hindret rör sig dörren med säker hastighet fram tills att en komplett stängningsprocedur är avslutad.
	Defekt eller feljusterad säkerhetssensor stänga (SIS)	▶ Kontakta servicetekniker
Dörren öppnar och stänger hela tiden	Hinder i rörelsesträckan	▶ Avlägsna hindret
	Instrålning eller reflexer, t.ex. reflekterande golv, droppande regn	▶ Kontrollera rörelsedetektorernas registreringsområde
	Felställd rörelsedetektor	▶ Kontrollera rörelsedetektorernas registreringsområde
Dörren öppnar endast en spalt	Hinder i rörelsesträckan	▶ Åtgärda hindret och kontrollera dörrbladets gång
Dörren öppnar inte	Hinder i rörelsesträckan	▶ Åtgärda hindret och kontrollera dörrbladets gång
	Feljusterad eller defekt rörelsedetektor (yttre)	▶ Kontrollera rörelsedetektorn, kontakta ev. servicetekniker
	Nödstopp aktiverat	▶ Lås upp nödstopp
	Driftläge ”Natt”	▶ Välj annat driftläge
	Driftläge ”Stängningsdags”	▶ Välj driftläge ”Automatik”
	Dörren mekaniskt låst	▶ Lås upp dörren
	Dörröppnaren friger inte	▶ Kontakta servicetekniker
	Brandlarm aktivt (endast Powerturn F)	▶ Tryck på reset-knappen
	Automatiken defekt	▶ Kontakta servicetekniker
Dörren stänger inte (Efter 4 min. permanent aktivering genom säkerhetssensorn stänger Powerturn/Powerturn F automatiskt dörren i lågenergi)	Säkerhetssensorn stänga (SIS) nedsmutsad	▶ Rengör säkerhetssensorn stänga (SIS)
	Defekt eller feljusterad säkerhetssensor stänga (SIS)	▶ Kontakta servicetekniker
	Hinder i rörelsesträckan	▶ Åtgärda hindret och kontrollera dörrbladets gång
	Rörelsedetektorn aktiveras oavbrutet	▶ Kontrollera rörelsedetektorn, kontakta ev. servicetekniker
	Driftläge ”Permanent öppen”	▶ Välj annat driftläge
	Knappen med impulsreläfunktionen är aktiv	▶ Avsluta aktivering genom en ny nedtryckning av knappen
Displayprogramomkopplaren kan inte användas	Displayprogramomkopplaren är spärrad	▶ Aktivera nyckelomkopplaren för frisläppning
	Displayprogramomkopplare defekt	▶ Kontakta servicetekniker
Displayprogramomkopplaren visar 88	Förbindelse displayprogramomkopplare till styrning störd	▶ Kontakta servicetekniker
	Displayprogramomkopplare eller styrning defekt	▶ Kontakta servicetekniker
Displayprogramomkopplaren är mörk	Nätbortfall	▶ Kontrollera nätsäkringen
	Förbindelse displayprogramomkopplare till styrning störd	▶ Kontakta servicetekniker
	Displayprogramomkopplare eller styrning defekt	▶ Kontakta servicetekniker
Visning av felmeddelanden på displayprogramomkopplaren	Fel i anläggningen	▶ Notera felmeddelandena. Upp till 10 olika felmeddelanden kan visas efter varandra. Indikeringen växlar ca var tionde sekund. ▶ Kontakta servicetekniker

6 Rengöring och underhåll

6.1 Rengöring

SE UPP!
Risk för personskador genom stötar och fastklämning!
- ▶ Ställ driftläget på OFF.
- ▶ Säkra dörrbladet mot oavsiktliga rörelser före rengöring.

Vad ska rengöras?	Hur ska det rengöras?
Säkerhetsgivare Stänga (SIS t.ex. ljusknapp)	▶ Torka av med fuktig trasa
Glasytor	▶ Torka av med kallt ättiksvatten och torka torrt.
Rostfria ytor	▶ Torka av med mjuk trasa
Lackade ytor	▶ Tvätta av med vatten och såpa
Eloxerade ytor	▶ Torka av med icke-alkalisk tvål (pH-värde 5,5 … 7).
Displayprogramomkopplare	▶ Torka av med fuktad duk, använd inte rengöringsmedel

6.2 Underhåll

Ägaren måste säkerställa att anläggningen fungerar felfritt. För att garantera en felfri drift måste man låta servicetekniker underhålla dörrsystemet regelbundet.
Underhåll ska genomföras minst en gång om året eller när underhållsindikeringen på displayprogramomkopplaren visas.
Monterings-, underhålls- och reparationsarbeten måste utföras av experter som har auktoriserats av GEZE.

Om en punkt visas nere till höger på displayen, kräver systemet underhåll.
- ▶ Kontakta servicetekniker.

Underhållsindikeringen blinkar efter angiven kalendertid eller antal öppningscykler, beroende på vad som inträffar först:
Powerturn (F) 1 år eller 500 000 cykler

GEZE erbjuder underhållsavtal med följande komponenter:
- ▫ Kontroll av att fästelementen sitter ordentligt
- ▫ Utför övrigt justeringsarbete
- ▫ Utför funktionskontroll
- ▫ Kontroll av alla säkerhets- och styrningsanordningar i dörranläggningen.
- ▫ Smörjning av samtliga rörliga delar

6.3 Kontroll genomförd av behörig personal

Enligt ”riktlinjerna för dörrar och portar” (ASR A1.7 och GUV 16.10) avsnitt 6 måste eldrivna dörrar säkerhetskontrolleras före första driftsättning och därefter en gång per år genom en expert.
GEZE erbjuder följande tjänster:
Inspektion och funktionskontroll av alla säkerhets- och styrningsanordningar enligt kraven i testboken för elmanövrerade fönster, dörrar och portar; utgåva för skjutdörrar och -portar ZH 1/580.2.

7 Tekniska data

Öppningstid:	3 … 25 sek.
Stängningstid:	5 … 25 sek.
Nätspänning	230 V AC –15 %, +10 %
Frekvens	50 Hz
Skyddsklass	I
Nominell effekt	200 W
Nätanslutning	Fast anslutning (installationsledning resp. kabelövergång)
Primärsäkring	–
Sekundärsäkring	10 A trög, 5×20 mm
Sekundärspänning (transformator)	33 VAC (46 VDC)
Styrspänning för externa komponenter	24 VDC ±10 %
Utgångsström styrspänning 24 V	1200 mA långvarigt 1800 mA kortvarigt (2 sek., ED 30 %)
Säkring 24 V	2,5 A; reversibel
Temperaturområde	–15 … +50 °C
Kapslingsklass	IP30

Germany
GEZE GmbH
Niederlassung Süd-West
Tel. +49 (0) 7152 203 594
E-Mail: leonberg.de@geze.com

GEZE GmbH
Niederlassung Süd-Ost
Tel. +49 (0) 7152 203 6440
E-Mail: muenchen.de@geze.com

GEZE GmbH
Niederlassung Ost
Tel. +49 (0) 7152 203 6840
E-Mail: berlin.de@geze.com

GEZE GmbH
Niederlassung Mitte/Luxemburg
Tel. +49 (0) 7152 203 6888
E-Mail: frankfurt.de@geze.com

GEZE GmbH
Niederlassung West
Tel. +49 (0) 7152 203 6770
E-Mail: duesseldorf.de@geze.com

GEZE GmbH
Niederlassung Nord
Tel. +49 (0) 7152 203 6600
E-Mail: hamburg.de@geze.com

GEZE Service GmbH
Tel. +49 (0) 1802 923392
E-Mail: service-info.de@geze.com

Austria
GEZE Austria
E-Mail: austria.at@geze.com
www.geze.at

Baltic States
GEZE GmbH Baltic States office
E-Mail: office-latvia@geze.com
www.geze.com

Benelux
GEZE Benelux B.V.
E-Mail: benelux.nl@geze.com
www.geze.be
www.geze.nl

Bulgaria
GEZE Bulgaria - Trade
E-Mail: office-bulgaria@geze.com
www.geze.bg

China
GEZE Industries (Tianjin) Co., Ltd.
E-Mail: chinasales@geze.com.cn
www.geze.com.cn

GEZE Industries (Tianjin) Co., Ltd.
Branch Office Shanghai
E-Mail: chinasales@geze.com.cn
www.geze.com.cn

GEZE Industries (Tianjin) Co., Ltd.
Branch Office Guangzhou
E-Mail: chinasales@geze.com.cn
www.geze.com.cn

GEZE Industries (Tianjin) Co., Ltd.
Branch Office Beijing
E-Mail: chinasales@geze.com.cn
www.geze.com.cn

France
GEZE France S.A.R.L.
E-Mail: france.fr@geze.com
www.geze.fr

Hungary
GEZE Hungary Kft.
E-Mail: office-hungary@geze.com
www.geze.hu

Iberia
GEZE Iberia S.R.L.
E-Mail: info@geze.es
www.geze.es

India
GEZE India Private Ltd.
E-Mail: office-india@geze.com
www.geze.in

Italy
GEZE Italia S.r.l
E-Mail: italia.it@geze.com
www.geze.it

GEZE Engineering Roma S.r.l
E-Mail: roma@geze.biz
www.geze.it

Poland
GEZE Polska Sp.z o.o.
E-Mail: geze.pl@geze.com
www.geze.pl

Romania
GEZE Romania S.R.L.
E-Mail: office-romania@geze.com
www.geze.ro

Russia
OOO GEZE RUS
E-Mail: office-russia@geze.com
www.geze.ru

Scandinavia – Sweden
GEZE Scandinavia AB
E-Mail: sverige.se@geze.com
www.geze.se

Scandinavia – Norway
GEZE Scandinavia AB avd. Norge
E-Mail: norge.se@geze.com
www.geze.no

Scandinavia – Denmark
GEZE Danmark
E-Mail: danmark.se@geze.com
www.geze.dk

Singapore
GEZE (Asia Pacific) Pte, Ltd.
E-Mail: gezesea@geze.com.sg
www.geze.com

South Africa
GEZE South Africa (Pty) Ltd.
E-Mail: info@gezesa.co.za
www.geze.co.za

Switzerland
GEZE Schweiz AG
E-Mail: schweiz.ch@geze.com
www.geze.ch

Turkey
GEZE Kapı ve Pencere Sistemleri
E-Mail: office-turkey@geze.com
www.geze.com

Ukraine
LLC GEZE Ukraine
E-Mail: office-ukraine@geze.com
www.geze.ua

United Arab Emirates/GCC
GEZE Middle East
E-Mail: gezeme@geze.com
www.geze.ae

United Kingdom
GEZE UK Ltd.
E-Mail: info.uk@geze.com
www.geze.com

Der Maßstab DIN ISO 9001 unseres Handelns

GEZE GmbH
Reinhold-Vöster-Straße 21–29
71229 Leonberg
Germany

Tel.: 0049 7152 203 0
Fax.: 0049 7152 203 310
www.geze.com

GEZE