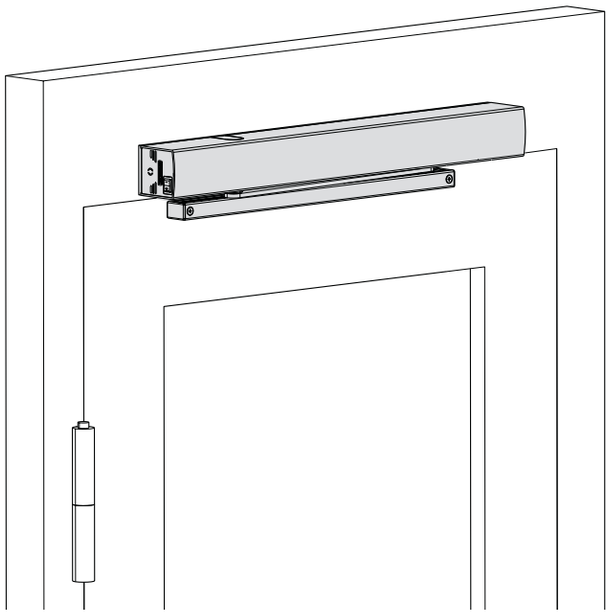

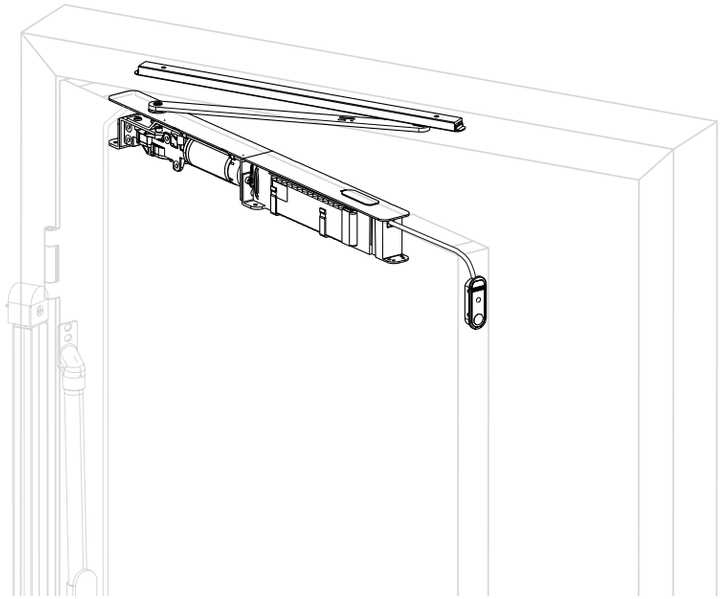

ECturn & ECturn Inside

Översättning av originalbruksanvisningen

SV Bruksanvisning

196260-00

210623_GEZE_ID 196260-00_BHB-ECturn_SV.indd 1 7/12/2021 15:27:59

Innehållsförteckning

1 Inledning 3
1.1 Symboler och illustrationer 3
1.2 Produktansvar 3
1.3 Specialfall 3
1.4 Mer information 3
1.5 Begrepp 4

2 Säkerhetsanvisningar 5

3 Beskrivning 6
3.1 Installationstyper och utföranden 6
3.2 Uppbyggnad 6
3.3 Översikt över driftssätt 8
3.4 Manöverelement 8
3.5 Dörr i normal drift 10

4 Användning 12
4.1 Välj driftssätt 12

5 Åtgärdande av fel 14

6 Rengöring och underhåll 15
6.1 Rengöring 15
6.2 Underhåll 15
6.3 Kontroll genomförd av behörig personal 15

7 Kassering 16

8 Tekniska data 17

210623_GEZE_ID 196260-00_BHB-ECturn_SV.indd 2 7/12/2021 15:27:59

1 Inledning

1.1 Symboler och illustrationer

Varningar
I denna bruksanvisning används varningsanvisningar för att uppmärksamma dig på faror som kan leda till materiella skador eller personskador.
- ▶ Läs och beakta alltid dessa varningsanvisningar.
- ▶ Följ alla anvisningar som är markerade med varningssymbolen och varningsord.

Varningssymbol	Signalord	Betydelse
⚠	**SE UPP**	Fara för personer. Om anvisningarna inte följs kan det leda till lätta personskador.

Ytterligare symboler och framställningssätt
För att förtydliga en korrekt användning har viktig information och tekniska hänvisningar markerats särskilt.

Symbol	Betydelse
❗	betyder ”Viktig anvisning”
ℹ	betyder ”Extra information”
▶	Symbol för en åtgärd: Du måste vidta en åtgärd. ▶ Om flera åtgärder föreskrivs måste de genomföras i den ordningsföljd som anges.

1.2 Produktansvar

Enligt produktansvarslagen, som reglerar tillverkarens ansvar för sina produkter, måste informationen i den här broschyren följas (produktinformation och avsedd användning, felaktig användning, produktprestanda, produktunderhåll, informations- och instruktionsplikt). Tillverkaren frånsäger sig allt ansvar om användaren inte följer informationen.

1.3 Specialfall

I vissa fall, som t.ex. vid
- Specialkablage
- speciella funktionsinställningar (parametrar)
- Specialprogramvara

kan avvikelser uppstå från uppgifterna i denna användarmanual.
- ▶ Fråga ansvarig servicetekniker i sådant fall.

1.4 Mer information

Information för driftsättning och service finns i följande diagram:
- Kopplingsschema ECturn / ECturn Inside
- Monteringsanvisning ECturn/ECturn Inside

210623_GEZE_ID 196260-00_BHB-ECturn_SV.indd 3 7/12/2021 15:27:59

1.5 Begrepp

Begrepp	Förklaring
Gångjärnssida	Den sida av dörren där de gångjärn som dörrbladet är upphängt i sitter. I vanliga fall den sida av dörren som är i öppningsriktningen.
Anslagssida	Den sida av dörren som är mitt emot gångjärnssidan. I vanliga fall den sida av dörren som är i stängningsriktningen.
Kontaktgivare	Knappar, brytare eller rörelsedetektorer för aktivering av drivenheten. Aktiveringsfunktionen i driftstillstånd ”Automatik”. I driftstillstånd ”Natt”/”Från” är kontaktgivaren utan funktion.
Kontaktgivare behörighet (KB)	Tillträdeskontroll (t.ex. nyckelknapp eller kortläsare) för aktivering av drivenheten genom behöriga personer. Aktiveringsfunktionen är aktiv i driftssätt ”Automatik” och ”Natt”.
Kontaktgivare med avkänningsfunktion	Knapp för öppning och stängning av dörren. Aktiveringsfunktion endast i driftssätt ”Automatik”. Dörren öppnas automatiskt vid en första knapptryckning och stängs automatiskt igen vid en andra knapptryckning. Funktionen kan aktiveras genom parametersättning vid driftsättning.
Push & Go	Om dörren öppnas manuellt från stängt läge när Push&Go-funktionen är aktiverad vid driftssätt ”Automatik”, öppnas dörren automatiskt så snart en viss inställbar öppningsvinkel överskrids.
Säkerhetssensor öppna (SIO)	Närvarodetektor (t.ex. aktiv-IR-ljusknapp) för säkring av dörrens svängområde i öppningsriktningen. Sensorn sitter vanligtvis på dörrbladet på gångjärnssidan.
Säkerhetssensorn stänga (SIS)	Närvarodetektor (t.ex. aktiv-IR-ljusknapp) för säkring av dörrens svängområde i stängningsriktningen. Sensorn sitter vanligtvis på dörrbladet på anslagssidan.
Stopp	Självlåsande brytare, med vars hjälp ett omedelbart stopp av drivenheten kan utlösas vid en farlig situation. Drivenheten stannar i sitt läge, tills användaren låser upp stoppbrytaren igen, och därmed avslutar stopp-läget.
Elslutbleck	Elslutbleck arbetsström Utförande som växelströms- eller likströmselslutbleck. När drivenheten aktiveras kopplas elslutblecket till genom drivenhetens styrning, under förutsättning att dörren är i stängt läge. Elslutblecket är tillkopplat, tills dörren har lämnat stängt läge. Elslutbleck viloström Utförande som likströmselslutbleck. Elslutblecket kopplas från när drivenheten aktiveras under förutsättning att dörren är i stängt läge. Elslutblecket är frånkopplat, tills dörren har lämnat stängt läge.
Regelrespons	Regelresponsen är en integrerad kontakt i dörrlåset som aktiveras av låskolven när dörren stängs mekaniskt. Den meddelar styrningen att dörren är mekaniskt låst och därför inte går att öppna med drivenheten. Styrningen ignorerar i detta fall aktiveringarna från alla kontaktgivare.

210623_GEZE_ID 196260-00_BHB-ECturn_SV.indd 4 7/12/2021 15:27:59

2 Säkerhetsanvisningar

Läs noggrant igenom och följ anvisningarna i den här användarmanualen innan du tar dörren i drift. Nedanstående säkerhetsanvisningar är särskilt viktiga:

- Föreskriven montering, underhålls- och reparationsarbeten måste utföras av experter som är auktoriserade av GEZE.
- För säkerhetstekniska prövningar skall de nationella lagarna och förordningarna beaktas.
- Vid egenmäktiga förändringar på anläggningen tar inte GEZE något ansvar för skador som resultat av dessa förändringar.
- Vid användning av reservdelar från andra tillverkare frånsäger sig GEZE allt ansvar.
- Även för reparations- och underhållsarbeten måste originaldelar från GEZE användas.
- Anslutningen till nätspänningen måste utföras av en behörig elektriker. Elanslutning och skyddsledarkontroll utförs enligt anvisningarna i DIN VDE 0100-610.
  Undantag: Om svängdörrsautomatiken ECturn ansluts till nätspänningen med en monterad nätkontakt, behöver detta inte utföras av en behörig elektriker.
- Som brytningsanordning på nätsidan används en 10-A automatsäkring genom kund.
- Skydda programomkopplaren mot obehörig användning.
- Om ett laddningsbart batteri är anslutet:
  - Kontrollera batteriets funktion varje månad.
  - Lämna defekta batterier till återvinning.
- Om ändringar utförs i säkerhetssensorernas avkänningsfält (t.ex. föremål som är ditsatta eller borttagna):
  - Gör en ny programmering av drivenheten.
- Följ anvisningarna i de senaste versionerna av riktlinjer, standarder och nationella föreskrifter, särskilt:
  - BGR 232 ”Direktiv för kraftmanövrerade fönster, dörrar, portar”
  - EN 16005 ”Kraftmanövrerade dörrar - Säkerhet vid användande - Krav och provning”
  - VDE0100; del 600 ”Installation av lågspänningsanläggningar”
  - Föreskrifter om förhindrande av olycksfall, särskilt BGV A1 ”Preventionsprinciper” och BGV A2 ”Elektriska anläggningar och utrustningar”.
- Gällande bredd på nödutrymningsvägar ska respektive lands motsvarande bestämmelser följas.

210623_GEZE_ID 196260-00_BHB-ECturn_SV.indd 5 7/12/2021 15:28:00

3 Beskrivning

3.1 Installationstyper och utföranden

- ECturn kan vara monterad i karmmontage på dörrposten eller i dörrbladsmontage på dörrbladet.
- ECturn Inside kan monteras i dörrbladet eller karmen.
- Drivenheten finns i enkeldörrsutförande.
- Manöverelementen är anordnade individuellt.

3.2 Uppbyggnad

Dörrsystemet i figuren är bara en principbild.
Av tekniska skäl kan vi inte visa alla variationsmöjligheter här.
Manöverelementen kan placeras individuellt.

ECturn

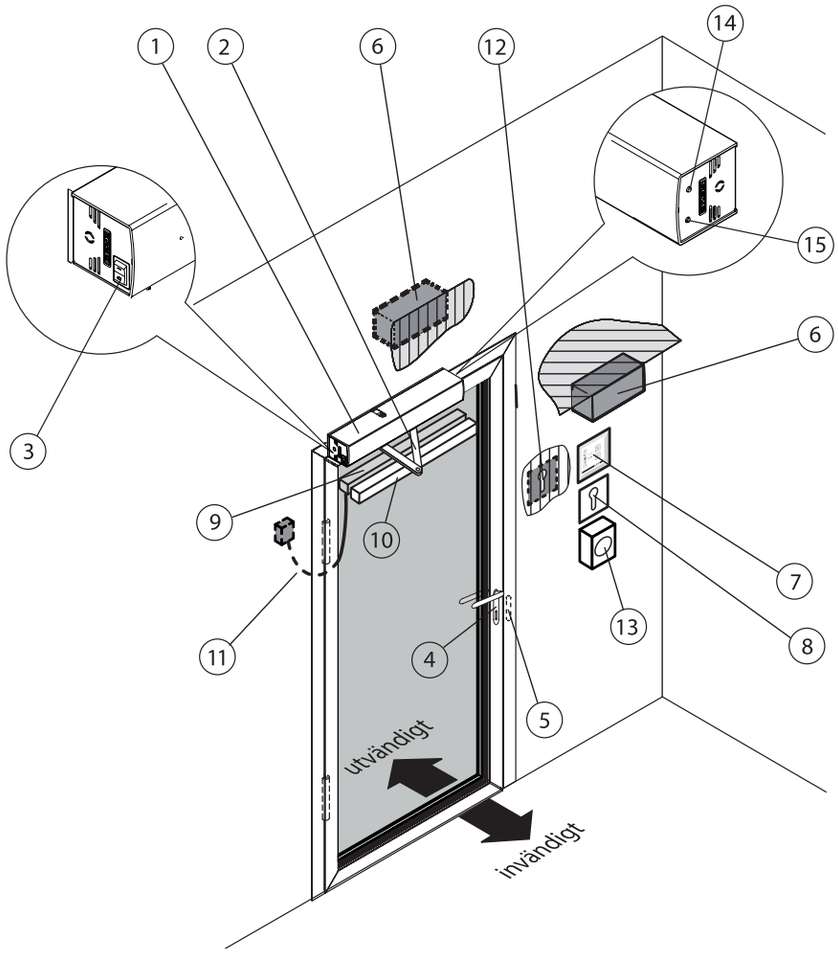

1 Drivenhet
2 Standardarm eller glidskena
3 Huvudbrytare
4 Dörrhandtag
5 Elslutbleck (tillval)
6 Kontaktgivare (tillval)
7 Programomkopplare (tillval)
8 Nyckelknapp: Frisläppning knapprogramomkopplare (tillval)
9 Säkerhetssensor öppna (SIO) (tillval)
10 Säkerhetssensor stänga (SIS) (tillval)
11 Dörrövergångskabel (tillval)
12 Kontaktgivare med behörighet (KB) (tillval)
13 Stopp-brytare (tillval)
14 Driftsättsknapp
15 Driftssätts-LED

210623_GEZE_ID 196260-00_BHB-ECturn_SV.indd 6 7/12/2021 15:28:00

ECturn Inside

Här visas de viktigaste komponenterna. På grund av det begränsade antalet ledare vid montering i dörrblad är bara vissa kombinationer möjliga (se kopplingsschema ECturn Inside).

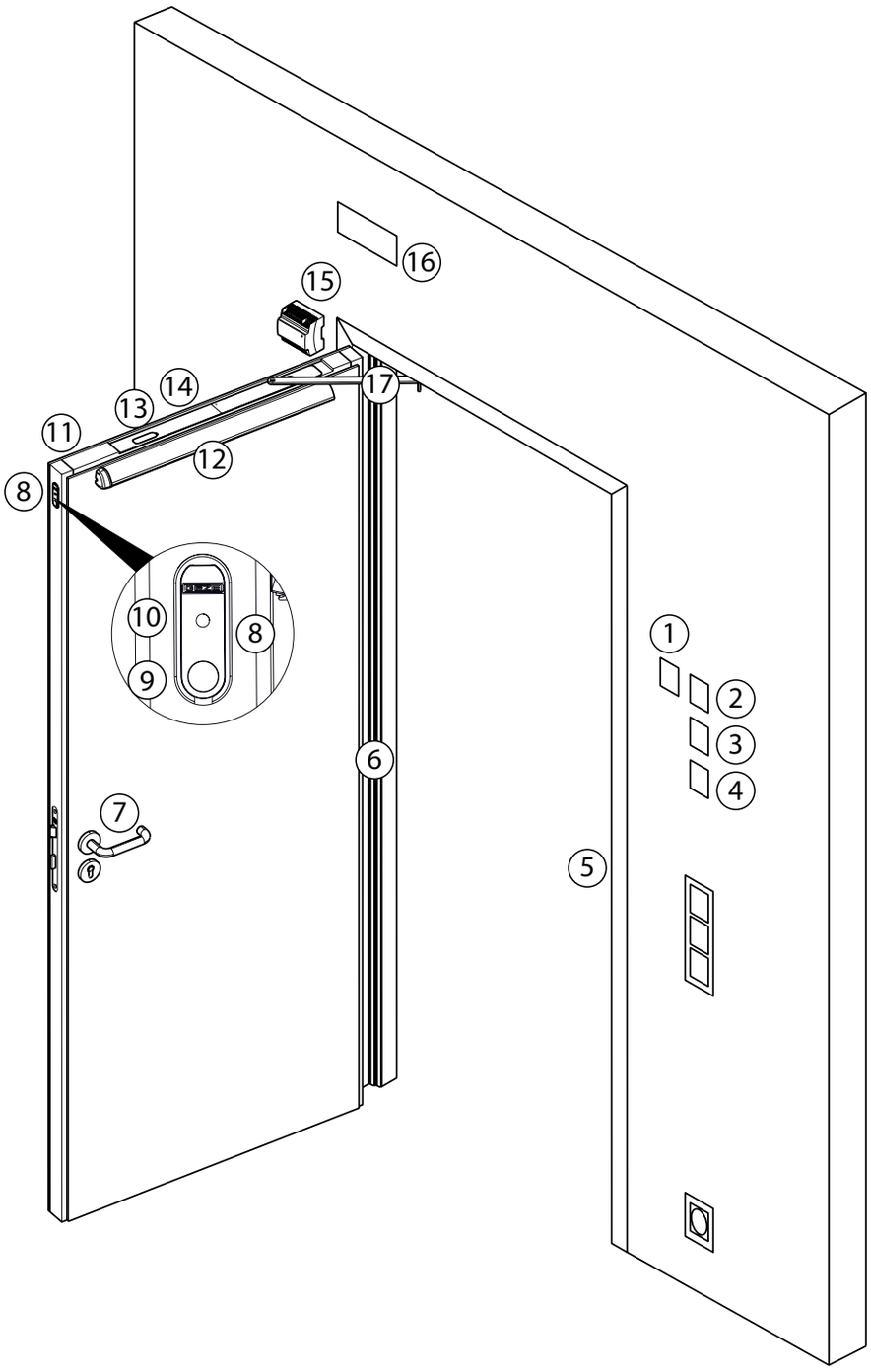

1 Kontaktgivare behörighet (KB)
2 Programomkopplare (tillval)
3 Nyckelknapp frisläppning programomkopplare (tillval)
4 Stopp-brytare (tillval)
5 Elslutbleck
6 dold dörrövergångskabel (tillval)
7 Dörrhandtag
8 Intern programväljare i styrningens kåpa (standard), sitter alternativt i t.ex. primär stängningskant (tillval)
9 Driftsättsknapp
10 Driftssätts-LED
11 Säkerhetssensor Öppna (dörr, baksida)
12 Säkerhetssensor Stänga
13 Drivenhet
14 Uppladdningsbart batteri (tillval, i dörrblad)
15 Strömförsörjning (i infälld box)
16 Kontaktgivare (tillval)
17 Arm

210623_GEZE_ID 196260-00_BHB-ECturn_SV.indd 7 7/12/2021 15:28:00

3.3 Översikt över driftssätt

SE UPP!
Risk för personskador genom stötar och fastklämning!
▶ Vid anslutet batteri kan drivenheten förflytta dörren trots att nätförsörjningen brutits.

Följande driftssätt kan ställas in i de automatiska skjutdörrarna:

Driftssätt	MPS/MPS-ST/ TPS**	DPS***		Förklaringar
		Knapp	Display	
Automatik			Au	Dörren öppnar och stänger igen. Aktiveringselementen är aktiva. Se även kapitel 3.5.
Kontinuerligt öppen			do	Dörren förblir öppen.
Natt			nA	Dörren öppnas och stängs endast vid aktivering via nyckelknapp.
AV	OFF	OFF	oF	Dörren är frikopplad och kan förflyttas för hand. Aktiveringselementen är inaktiva.

*) mekanisk programomkopplare MPS/mekanisk programomkopplare med integrerad nyckelknapp MPS-ST (endast ECturn Inside)

**) Knapprogramomkopplare

***) Displayprogramomkopplare

3.4 Manöverelement

Driftssätten kan ställas in med följande manöverelement:

- Driftsättsknapp på drivenheten (se kapitel 3.4.1)
- Mekanisk programomkopplare MPS med/utan integrerad nyckelknapp (tillval) (se kapitel 3.4.2) endast ECturn Inside
- Knapprogramomkopplare (tillval) (se kapitel 3.4.4)
- Displayprogramomkopplare (tillval) (se kapitel 3.4.3)
- Radioknapp (tillval) - i radiokanal 1 för omkoppling mellan automatik och kontinuerligt öppen (se separat dokumentation radioprogram automatik)

3.4.1 Driftssättsknapp med driftssättsindikering

Med driftssättsknappen kan man välja driftssätt på drivenheten. Driftssättsindikatorn lyser i färgen för det aktuella driftssättet:

Driftssättsindikeringar

Driftssätt	Färg på driftlägesindikeringarna
Av	-
Natt	röd
Automatik	grön
Kontinuerligt öppen	blå

Info- och felindikeringar

Status	Färg på driftlägesindikeringen
Styrningen är inte inlärd	gult (kontinuerligt ljus)
Styrningen är inte initialiserad	lyser periodiskt i färgen för aktuellt driftssätt med avbrott för två korta blinkimpulser (1 Hz)
Det finns ett eller flera fel	blinkar snabbt (10 Hz) i färgen för det aktuella driftssättet
Driftlägesknappen är deaktiverad	Driftlägesindikeringen är frånslagen

I driftssätt Av har driftindikatorn ingen felindikering.

210623_GEZE_ID 196260-00_BHB-ECturn_SV.indd 8 7/12/2021 15:28:01

3.4.2 Mekanisk programomkopplare MPS (tillval vid ECturn Inside)

- Kan anslutas som komplement till driftlägesknappen.

Välj anläggningens driftssätt med den mekaniska programomkopplaren MPS. Samtidigt visas tillhörande program.
Den mekaniska programomkopplaren är tillgänglig för alla utan nyckelomkopplare.

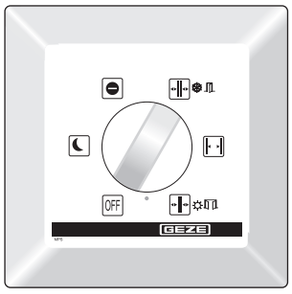

Mekanisk programomkopplare MPS

Vid mekanisk programomkopplare MPS-ST är valet av driftssätt spärrat om den medlevererade nyckeln tas ur.

Mekanisk programomkopplare MPS-ST med integrerad nyckelknapp

3.4.3 Knapprogramomkopplare TPS (tillval)

- Kan anslutas som komplement till driftlägesknappen.

Välj anläggningens driftstillstånd med knapprogramomkopplaren. Nu visas tillhörande program.

Knapprogramomkopplare är tillgänglig för alla utan nyckelomkopplare. Vid begäran kan en extra nyckelknapp monteras för spärrning.

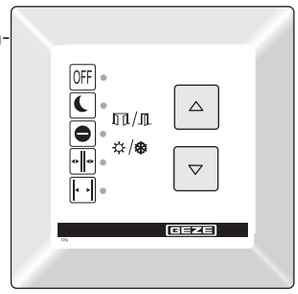

Knapprogramomkopplare TPS

210623_GEZE_ID 196260-00_BHB-ECturn_SV.indd 9 7/12/2021 15:28:01

3.4.4 Displayprogramomkopplare (tillval)

- Kan anslutas som komplement till driftlägesknappen.

Om en punkt visas i mitten av displayen har dörren ännu inte initialiserats fullständigt efter tillkoppling av nätspänningen. Initialiseringen sker automatiskt när drivenheten öppnar och stänger dörren.

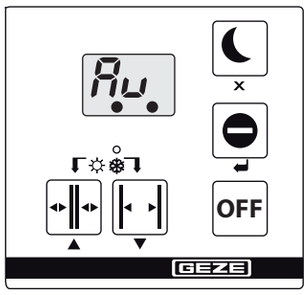

Displayprogramomkopplare

3.5 Dörr i normal drift

I normal drift öppnas och stängs dörren automatiskt.

Specialfall
I vissa fall (t.ex. specialkablage, speciella funktionsinställningar/parametrar, specialprogramvara) kan det förkomma avvikelser från uppgifterna i denna bruksanvisning.
▶ Fråga ansvarig servicetekniker i sådana fall.

Vad händer?	Vad gör dörren?
Ett aktiveringselement (knapp, brytare eller rörelsedetektor) utlöses.	Dörren öppnar, väntar under öppethållandetiden och stänger igen.
Säkerhetssensorn stänga (SIS) aktiveras när dörren är öppen (t.ex. ljusknapp).	Dörren förblir öppen.
Säkerhetssensorn stänga (SIS) aktiveras när dörren håller på att stänga.	Beroende på parameterinställning öppnas dörren omedelbart igen eller stoppar.
Säkerhetssensorn öppna (SIO) aktiveras när dörren håller på att öppna.	Dörren stannar och blir kvar i det aktuella läget till slutet av aktiveringen (dörr öppnar) eller till slutet av öppethållandetiden (dörr stänger).
Säkerhetssensorn öppna (SIO) aktiveras när dörren är stängd.	Dörren förblir stängd.
En person rör sig mot den öppna dörren och en rörelsedetektor aktiveras.	Dörren förblir öppen.
En person rör sig mot den stängande dörren och en rörelsedetektor aktiveras.	Dörren öppnar omedelbart igen.
Dörren möter ett hinder när den håller på att öppna. Säkerhetssensor öppna har inte aktiverats.	Dörren stannar, väntar och försöker gå till öppetläge en gång till med reducerad kraft. Därefter stänger dörren igen.
Dörren möter ett hinder när den håller på att stänga. Säkerhetssensor stäng har inte aktiverats.	Dörren öppnar omedelbart igen, väntar under öppethållandetiden och stänger med reducerad hastighet. Vid användning av dörrstängningsdriften med deaktiverad säkerhetssensor stänga trycker drivenheten mot hindret med inställd kraft.

Ytterligare dörrfunktioner

Brytare/knapp/åtgärd/	Vilken funktion har brytaren/knappen?
Stopp-brytare	Dörren stannar omedelbart (i alla driftssätt) och stannar kvar i läge tills stopp-brytaren frigörs.
Kontaktgivare med behörighet (KB) (t.ex. nyckelknapp utvändigt)	Dörren öppnar en gång och stänger igen när öppethållandetiden har gått ut. Inställt driftssätt bibehålls.

210623_GEZE_ID 196260-00_BHB-ECturn_SV.indd 10 7/12/2021 15:28:01

Brytare/knapp/åtgärd/	Vilken funktion har brytaren/knappen?
Nyckelknapp i displayprogramomkopplaren	Om en nyckelknapp är ansluten i displayprogramomkopplaren kan man spärra resp. frisläppa användningen av displayprogramomkopplaren med den.
Aktiveringselement med radiokort	Dörren öppnar en gång och stänger igen när öppethållandetiden har gått ut. Inställt driftssätt bibehålls. Om knappen trycks in i mer än 5 sekunder för radiokanal 1, växlar styrningen till driftssätt DO. Om knappen trycks in i 5 sekunder igen, växlar styrningen tillbaka till driftssätt AU.
Avkänningsfunktion	Med avkänningsfunktionen kan man aktivera den automatiserade dörren. Normal avkänningsfunktion: ▫ Knappkontakten öppnar dörren och dörren ligger kvar i öppetläge. ▫ Knappkontakten stänger dörren. Avkänningsfunktion med öppethållandetid: ▫ Knappkontakten öppnar dörren. ▫ Knappkontakten stänger dörren eller dörren börjar stängas efter öppethållandetiden.
WC-kontroll	När man har tryckt på armbågskontakten på utsidan av toaletten öppnas dörren och stängs automatiskt när öppethållandetiden har löpt ut. Med aktivering av knappen i WC-cellen växlar anläggningen till driftssätt natt varvid den utvändiga knappen inte längre öppnar dörren. Samtidigt talar lamporna om att toaletten är upptagen. Elslutblecket som förses med ström förhindrar manuell öppning av dörren utifrån. Med en ny aktivering av den ”invändiga” knappen eller genom manuell öppning inifrån avbryts WC-funktionen (driftssätt natt) och drivenheten går över till driftssätt automatik igen. Upptaget-indikeringarna och lamporna slocknar.
Push & Go	Om dörren trycks manuellt från stängningsanläggningen när Push&Go-funktionen är aktiverad vid driftssätt ”Automatik”, öppnas dörren automatiskt så snart en viss inställbar öppningsvinkel överskrids.
Push to close	Om dörren, medan öppethållandetiden går ut, stängs manuellt vid aktiverad Push to close-funktion några grader, stängs den fram till stängt läge automatiskt. Beroende på parameterinställningen ställs driftssättet om till automatik genom en manuell tilltryckning med några grader från driftssätt kontinuerligt öppen och dörren stängs automatiskt.
Kontaktgivare K/ Kontinuerligt öppen	Dörren öppnar en gång och stänger igen när öppethållandetiden har gått ut. Driftssätt AU kvarstår. Om knappen trycks in i mer än 5 sekunder, växlar styrningen till driftssätt DO. Efter en ny nedtryckning av knappen växlar styrningen tillbaka till driftläge AU.

210623_GEZE_ID 196260-00_BHB-ECturn_SV.indd 11 7/12/2021 15:28:01

4 Användning

4.1 Välj driftssätt

4.1.1 Välj driftssätt på driftslägesknappen

Växla driftssätt

- Tryck kort på driftssättsknappen (15) med driftssättsindikering.
  Driftssättsindikatorn (14) stegar ett driftssätt vidare. Själva drivenheten ändrar driftssätt först 1 sekund efter den senaste knapptryckningen till det nya driftssättet.
  Driftssättsföljd, inom parentes färgen på driftssättsindikatorn:
  … ➔ OFF (–) ➔ Natt (rött) ➔ Automatik (grönt) ➔ Kontinuerligt öppen (blått) ➔ OFF (–) ➔ Natt (rött) ➔ …
  Genom fördröjningen på 1 s är det t.ex. möjligt att växla driftssätt från automatik via kontinuerligt öppen till natt utan att dörren öppnar vid kontinuerligt öppen.

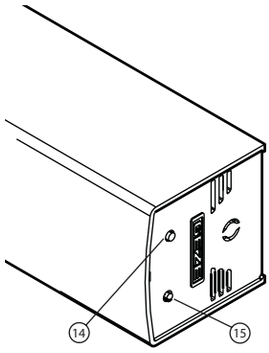

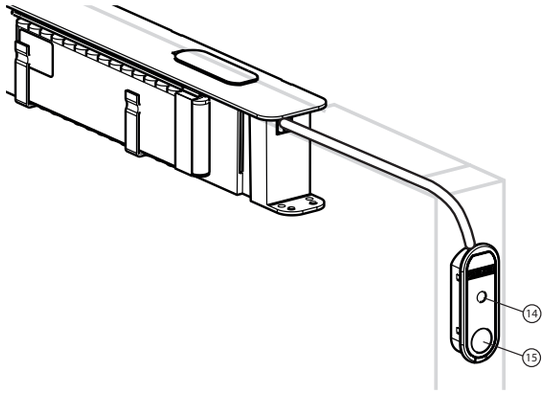

4.1.2 Välja driftssätt i mekanisk programomkopplare MPS (tillval för ECturn Inside)

Med programomkopplare MPS

- Vrid vridomkopplaren (16) till önskat driftssätt.
- Driftssättet är inställt.

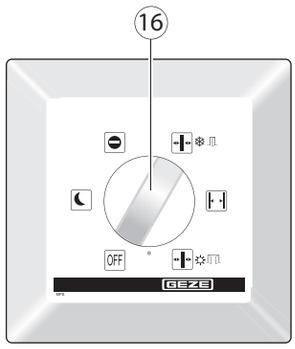

Mekanisk programomkopplare MPS

Med programomkopplare MPS-ST (nyckelomkopplare)
Den mekaniska programomkopplaren MPS-ST kan användas endast med medföljande nyckel (17).

- Sätt i nyckeln (17) i den mekaniska programomkopplaren MPS-ST.
- Vrid nyckelvridomkopplaren (18) till önskat driftssätt.
- Driftssättet är inställt.
- Dra ut nyckeln.
- Den mekaniska programomkopplaren MPS-ST är spärrad.

Mekanisk programomkopplare MPS-ST med integrerad nyckelknapp

210623_GEZE_ID 196260-00_BHB-ECturn_SV.indd 12 7/12/2021 15:28:02

4.1.3 Välj driftssätt på knapprogramomkopplaren

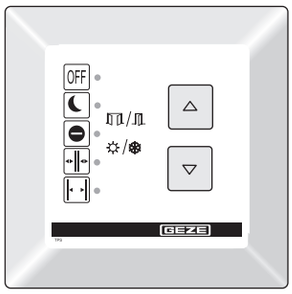

Knapprogramomkopplare TPS

▶ Välj önskat driftstillstånd med knapparna ▵ och ▿.

LED för aktuellt driftstillstånd lyser.
Knappen Butiksstängning ⊖ används inte.
När nyckelknapp används:

▶ Friges genom en kort aktivering av nyckelknappen.

Spärra användningen av knapprogramomkopplaren:

▶ Tryck på nyckelknappen igen.
- Om användningen av TPS inte är möjlig eftersom spärren är aktiv blinkar den aktuella driftssätts-LED en gång om en knapp trycks in.

Felmeddelanden i knapprogramomkopplare

- Lysdioderna (1) för driftssättsindikering indikerar en felkod i händelse av fel.
- Om ett eller flera fel står i kö indikeras dessa i tur och ordning växelvis med aktuellt driftssätt i kodad form med de fem lysdioderna. På felindikatorn lyser alltid minst två lysdioder. Driftssättet indikeras i 5 s och det aktuella felmeddelandet i 2 s.

▶ Läs av felkoden, notera den och kontakta servicetekniker

> Om du använder en knapprogramomkopplare kan driftläget fortfarande ändras med driftssättsknappen när knapprogramomkopplaren är spärrad.

4.1.4 Välj driftssätt med displayprogramomkopplaren

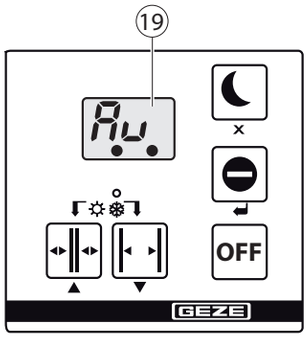

Displayprogramomkopplare

▶ Tryck på önskat driftssätt med displayprogramomkopplaren.

Driftssättet är inställt och visas på displayen (19).
Knappen Butiksstängning ⊖ används inte.

Frisläpp användning av displayprogramomkopplaren med nyckelomkopplare SCT (tillval)

▶ Tryck på nyckelomkopplare SCT kort.
Användningen av displayprogramomkopplaren är frisläppt.

▶ Tryck på nyckelomkopplare SCT kort en gång till.
Manövreringen av displayprogramomkopplaren är spärrad.

▶ Om det inte går att använda DPS eftersom spärren är aktiv visas två horisontella streck under en kort tid.

Felmeddelanden på displayen

Om ett fel uppträder i anläggningen visas det ca var 10 sekund i displayprogramomkopplaren.

▶ Läs av numret på felmeddelandet, anteckna det och kontakta servicetekniker.

210623_GEZE_ID 196260-00_BHB-ECturn_SV.indd 13 7/12/2021 15:28:02

5 Åtgärdande av fel

Problem	Orsak	Åtgärd
Dörren öppnar och stänger endast långsamt	Hinder i körvägen	▶ Avlägsna hindret och kontrollera att dörrbladen går lätt ▶ Låt dörren stängas helt en gång; efter hindret rör sig dörren med säker hastighet fram tills att en komplett stängningsprocedur är avslutad
	Säkerhetssensorn stänga (SIS) nedsmutsad	▶ Rengör säkerhetssensorn stänga ▶ Låt dörren stängas helt en gång; efter hindret rör sig dörren med säker hastighet fram tills att en komplett stängningsprocedur är avslutad
	Defekt eller feljusterad säkerhetssensor stänga (SIS)	▶ Kontakta servicetekniker
Dörren öppnar och stänger hela tiden	Hinder i körvägen	▶ Avlägsna hindret
	Instrålning eller reflexer, t.ex. reflekterande golv, droppande regn	▶ Kontrollera rörelsedetektorernas avkänningsområde
	Feljusterad rörelsedetektor	▶ Kontrollera rörelsedetektorernas avkänningsområde
Dörren öppnar endast en spalt	Hinder i körvägen	▶ Avlägsna hindret och kontrollera att dörrbladen går lätt
Dörren öppnar inte	Hinder i körvägen	▶ Avlägsna hindret och kontrollera att dörrbladen går lätt
	Rörelsedetektor feljusterad eller defekt (utvändigt)	▶ Kontrollera rörelsedetektorn, kontakta ev. servicetekniker
	Stopp-brytare aktiverad	▶ Lås upp stopp-brytare
	Driftssätt ”Natt”	▶ Välj annat driftssätt
	Dörren mekaniskt låst	▶ Lås upp dörren
	Elslutblecket friger inte	▶ Kontakta servicetekniker
	Drivenhet defekt	▶ Kontakta servicetekniker
Dörren stänger inte (Efter 4 min. permanent aktivering genom säkerhetssensorn ECturn/ECturn Inside automatiskt dörren i lågenergi)	Säkerhetssensorn stänga (SIS) nedsmutsad	▶ Rengör säkerhetssensorn stänga (SIS)
	Defekt eller feljusterad säkerhetssensor stänga (SIS)	▶ Kontakta servicetekniker
	Hinder i körvägen	▶ Avlägsna hindret och kontrollera att dörrbladen går lätt
	Rörelsedetektorn aktiveras oavbrutet	▶ Kontrollera rörelsedetektorn, kontakta ev. servicetekniker
	Driftssätt ”Kontinuerligt öppen”	▶ Välj annat driftssätt
	Knappen med impulsreläfunktionen är aktiv	▶ Avsluta aktiveringen genom ytterligare en tryckning på knappen
Displayprogramomkopplaren kan inte användas	Displayprogramomkopplaren är spärrad	▶ Aktivera nyckelknappen för frisläppning
	Displayprogramomkopplare defekt	▶ Kontakta servicetekniker
Displayprogramomkopplaren visar 88	Förbindningen mellan displayprogramomkopplare och styrning är defekt	▶ Kontakta servicetekniker
	Displayprogramomkopplare eller styrning defekt	▶ Kontakta servicetekniker
Displayprogramomkopplaren är mörk	Strömavbrott	▶ Kontrollera nätsäkringen
	Förbindningen mellan displayprogramomkopplare och styrning är defekt	▶ Kontakta servicetekniker
	Displayprogramomkopplare eller styrning defekt	▶ Kontakta servicetekniker
Indikering av felmeddelanden på displayprogramomkopplaren	Fel i anläggningen	▶ Notera felmeddelandet. Upp till 10 olika felmeddelanden kan visas efter varandra. Indikeringen växlar ca var tionde sekund. ▶ Kontakta servicetekniker
Driftssätts-LED blinkar rött, grönt eller blått	Felmeddelande	▶ Kontakta servicetekniker
Driftssätts-LED blinkar gult (2 ggr snabbt)	Initialisering efter strömavbrott	▶ Vänta på initialiseringskörningen

210623_GEZE_ID 196260-00_BHB-ECturn_SV.indd 14 7/12/2021 15:28:03

6 Rengöring och underhåll

6.1 Rengöring

SE UPP!
Risk för personskador genom stötar och fastklämning!
- Ställ driftssättet på AV.
- Säkra dörrbladen mot oavsiktlig rörelse före rengöring.

Vad ska rengöras?	Hur ska det rengöras?
Säkerhetssensor SIS/SIO	▶ Torka av med fuktig trasa
Rostfria ytor	▶ Torka av med mjuk trasa
Lackerade ytor	▶ Tvätta av med vatten och såpa
Eloxerade ytor	▶ Torka av med icke-alkalisk tvål (pH-värde 5,5–7)
Displayprogramomkopplare knapprogramomkopplare mekanisk programomkopplare	▶ Torka av med fuktad duk, använd inte rengöringsmedel

6.2 Underhåll

Operatören måste se till att anläggningen fungerar problemfritt. För att säkerställa en felfri drift ska dörrsystemet underhållas regelbundet av servicetekniker.
Underhåll ska genomföras minst en gång om året eller när underhållsindikeringen på displayprogramomkopplaren visas.
Monterings-, underhålls- och reparationsarbeten får endast utföras av behörig personal som har auktoriserats av GEZE.

GEZE erbjuder underhållsavtal med följande tjänster:
- Kontroll av att fästelementen sitter ordentligt
- Genomför övriga justeringsarbeten
- Genomför funktionskontroll
- Kontroll av alla säkerhets- och styranordningar i dörranläggningen
- Smörjning av alla rörliga delar

6.3 Kontroll genomförd av behörig personal

Enligt riktlinjerna för dörrar och portar (ASR A1.7 och GUV 16.10) avsnitt 6 måste kraftmanövrerade dörrar säkerhetskontrolleras före första driftsättning och därefter minst en gång per år av sakkunnig avs. ett säkert skick.
GEZE erbjuder följande tjänster:
Inspektion och funktionskontroll av alla säkerhets- och styranordningar enligt kraven i kontrollboken för kraftmanövrerade fönster, dörrar och portar, utgåva för skjutdörrar och skjutportar ZH 1/580.2.

210623_GEZE_ID 196260-00_BHB-ECturn_SV.indd 15
7/12/2021 15:28:03

7 Kassering

Dörranläggningen består av material som kan återvinnas.
De enskilda komponenterna ska sorteras beroende på material:

- Metall
- Plast
- elektriska komponenter
- Kablar

Delarna kan lämnas in på lokal återvinningscentral eller bortskaffas via ett skrotbearbetningsföretag.

Information om batterilagstiftningen:
(Tillämplig i Sverige och i övriga länder i Europeiska unionen och i andra europeiska länder, utöver gällande nationella bestämmelser för ett separat insamlingssystem för förbrukade batterier.)
Enligt batterilagstiftningen är vi förpliktade att informera dig om följande i samband med försäljning av batterier och i samband med leverans av apparater som innehåller batterier: Batterier får inte kastas i hushållsavfallet. Det är strängt förbjudet att slänga batterier ihop med hushållsavfall enligt batterilagstiftningen. Som slutkonsument är du enligt lag förpliktad att återlämna förbrukade batterier. Lämna in förbrukade batterier hos en kommunal uppsamlingscentral eller i handeln.
Batterier som du har fått av oss kan du skicka tillbaka till oss via post när de är förbrukade. Adressen är: GEZE GmbH, Wareneingang, Reinhold-Vöster-Str. 21-29, 71229 Leonberg

---

210623_GEZE_ID 196260-00_BHB-ECturn_SV.indd 16 7/12/2021 15:28:03

8 Tekniska data

	ECturn	ECturn Inside
Nätspänning	110 till 230 V ±10 %	110 till 230 V ±10 %
Frekvens	50 till 60 Hz	50 till 60 Hz
Skyddsklass	I	II
Märkeffekt	75 W	92 W
Nätanslutning	Skyddskontakt (kontakttyp F, CEE7/4) eller fast anslutning (installationsledning resp. karmöverföring)	Fast anslutning (installationsledning resp. karmöverföring)
Primärsäkring	4 AT, 5×20 mm	-
Sekundärsäkring	0,75 AT, 5×20 mm	0,75 AT, 5×20 mm
Sekundärspänning strömförsörjning	24 V DC	24 V DC
Styrspänning för externa komponenter	24 V DC ±10 %	24 V DC ±10 %
max. utgångsström styrspänning 24 V	600 mA	600 mA
Laddningsbart batteri	NiMH 19,2 V, 650 mAh	NiMH 19,2 V, 650 mAh
Temperaturområde	–15 … +50 °C	–15 … +50 °C
IP-klass	IP20	IP20

210623_GEZE_ID 196260-00_BHB-ECturn_SV.indd 17 7/12/2021 15:28:03

9 Anteckningar

210623_GEZE_ID 196260-00_BHB-ECturn_SV.indd 18 7/12/2021 15:28:03

210623_GEZE_ID 196260-00_BHB-ECturn_SV.indd 19
7/12/2021 15:28:03

Germany
GEZE GmbH
Niederlassung Süd-West
Tel. +49 (0) 7152 203 594
E-Mail: leonberg.de@geze.com

GEZE GmbH
Niederlassung Süd-Ost
Tel. +49 (0) 7152 203 6440
E-Mail: muenchen.de@geze.com

GEZE GmbH
Niederlassung Ost
Tel. +49 (0) 7152 203 6840
E-Mail: berlin.de@geze.com

GEZE GmbH
Niederlassung Mitte/Luxemburg
Tel. +49 (0) 7152 203 6888
E-Mail: frankfurt.de@geze.com

GEZE GmbH
Niederlassung West
Tel. +49 (0) 7152 203 6770
E-Mail: duesseldorf.de@geze.com

GEZE GmbH
Niederlassung Nord
Tel. +49 (0) 7152 203 6600
E-Mail: hamburg.de@geze.com

GEZE Service GmbH
Tel. +49 (0) 1802 923392
E-Mail: service-info.de@geze.com

Austria
GEZE Austria
E-Mail: austria.at@geze.com
www.geze.at

Baltic States
Lithuania / Latvia / Estonia
E-Mail: baltic-states@geze.com

Benelux
GEZE Benelux B.V.
E-Mail: benelux.nl@geze.com
www.geze.be
www.geze.nl

Bulgaria
GEZE Bulgaria - Trade
E-Mail: office-bulgaria@geze.com
www.geze.bg

China
GEZE Industries (Tianjin) Co., Ltd.
E-Mail: chinasales@geze.com.cn
www.geze.com.cn

GEZE Industries (Tianjin) Co., Ltd.
Branch Office Shanghai
E-Mail: chinasales@geze.com.cn
www.geze.com.cn

GEZE Industries (Tianjin) Co., Ltd.
Branch Office Guangzhou
E-Mail: chinasales@geze.com.cn
www.geze.com.cn

GEZE Industries (Tianjin) Co., Ltd.
Branch Office Beijing
E-Mail: chinasales@geze.com.cn
www.geze.com.cn

France
GEZE France S.A.R.L.
E-Mail: france.fr@geze.com
www.geze.fr

Hungary
GEZE Hungary Kft.
E-Mail: office-hungary@geze.com
www.geze.hu

Iberia
GEZE Iberia S.R.L.
E-Mail: info.es@geze.com
www.geze.es

India
GEZE India Private Ltd.
E-Mail: office-india@geze.com
www.geze.in

Italy
GEZE Italia S.r.l
E-Mail: italia.it@geze.com
www.geze.it

GEZE Engineering Roma S.r.l
E-Mail: italia.it@geze.com
www.geze.it

Korea
GEZE Korea Ltd.
E-Mail: info.kr@geze.com
www.geze.com

Poland
GEZE Polska Sp.z o.o.
E-Mail: geze.pl@geze.com
www.geze.pl

Romania
GEZE Romania S.R.L.
E-Mail: office-romania@geze.com
www.geze.ro

Russia
OOO GEZE RUS
E-Mail: office-russia@geze.com
www.geze.ru

Scandinavia – Sweden
GEZE Scandinavia AB
E-Mail: sverige.se@geze.com
www.geze.se

Scandinavia – Norway
GEZE Scandinavia AB avd. Norge
E-Mail: norge.se@geze.com
www.geze.no

Scandinavia – Denmark
GEZE Danmark
E-Mail: danmark.se@geze.com
www.geze.dk

Singapore
GEZE (Asia Pacific) Pte, Ltd.
E-Mail: gezesea@geze.com.sg
www.geze.com

South Africa
GEZE South Africa (Pty) Ltd.
E-Mail: info@gezesa.co.za
www.geze.co.za

Switzerland
GEZE Schweiz AG
E-Mail: schweiz.ch@geze.com
www.geze.ch

Turkey
GEZE Kapı ve Pencere Sistemleri
E-Mail: office-turkey@geze.com
www.geze.com

Ukraine
LLC GEZE Ukraine
E-Mail: office-ukraine@geze.com
www.geze.ua

United Arab Emirates/GCC
GEZE Middle East
E-Mail: gezeme@geze.com
www.geze.ae

United Kingdom
GEZE UK Ltd.
E-Mail: info.uk@geze.com
www.geze.com

GEZE GmbH
Reinhold-Vöster-Straße 21–29
71229 Leonberg
Germany

Tel.: 0049 7152 203 0
Fax.: 0049 7152 203 310
www.geze.com

Der Maßstab DIN ISO 9001 unseres Handelns

GEZE